DAIKO

防雨・防湿　間接照明

品番 DWP-5271WT

最小施工寸法・・・下記寸法は温度性能を満たす為に必要な寸法です。（光の広がりを考慮した寸法ではありません。）
単位：mm　　施工の際は器具取付が容易に行えるようにご配慮ください。

姿図

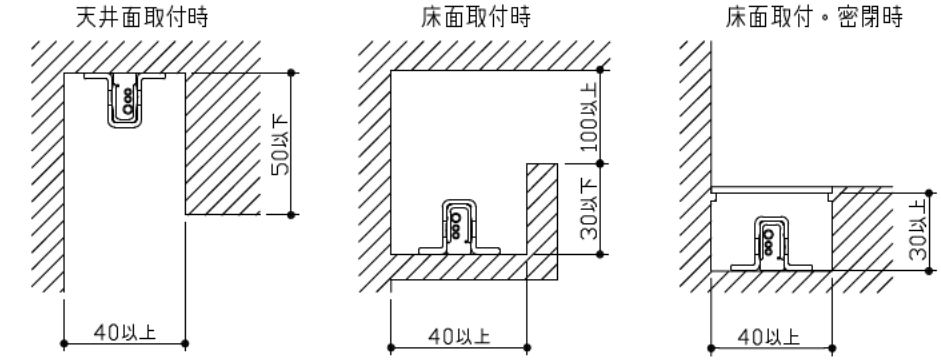

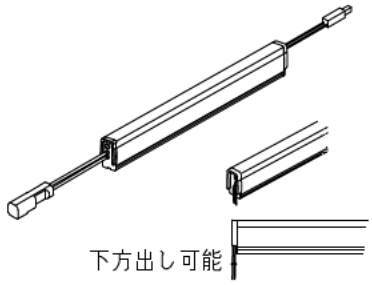

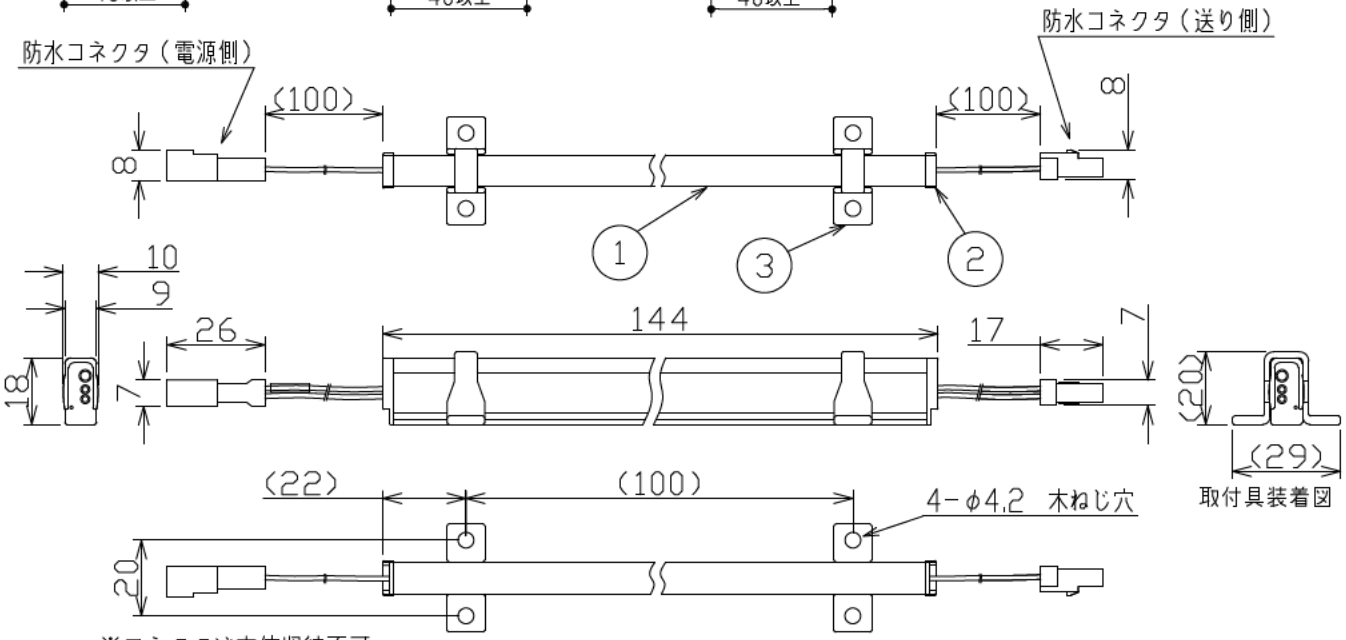

⚠安全に関するご注意

- LEDにはバラツキがあり、同一型番であっても商品毎に発光色、明るさ、点灯時間（始動時間）が異なることがあります。
- この器具は，一般通常環境の屋外防雨形天井付、壁付、床付兼用器具です。
  一般通常環境以外の所、サウナ風呂、業務用浴室では使用しないでください。
  落下・感電・火災の原因になります。
- 冠水するおそれのある場所には使用しないでください。
  感電・火災の原因になります。
- 電源は、DC24V専用です。適合電源をご使用ください。
  感電・火災の原因になります。
- 電源は、接続長さ・電流容量をご確認の上、適合電源でご使用ください。感電・火災の原因になります。
- この器具は木ねじ取付専用器具です。必ず木ねじ(4本)で補強材のある位置に取付けてください。落下の原因になります。

最大延長距離について

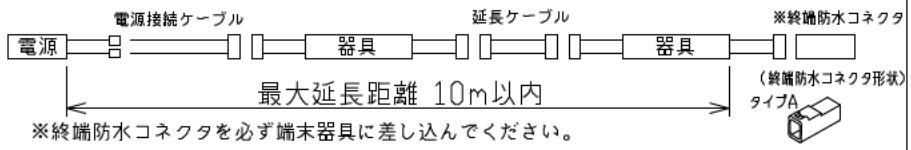

※終端防水コネクタを必ず端末器具に差し込んでください。

連結時器具設置（イメージ）

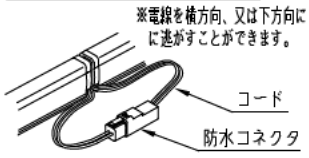

定格光束	60Lm
LED照明器具の固有エネルギー消費効率	60.0Lm/W
LED光源寿命	40000時間

No.	部品名	材質	備考
7			
6			
5			
4			
3	取付具	ポリカーボネート	クリア
2	エンドキャップ	ポリカーボネート	乳白
1	ケース	メタクリル/熱可塑性エラストマー	乳白・白

機能	防雨・防湿用		
取付場所	屋外　天井付・壁(横向)付・床付兼用		
電源接続	コネクタ		
消費電力	1W	定格電圧	DC24V
電気容量	1VA		
LED付交換不可	LED 1W 演色性 Ra82 昼白色(5000K)		
器具重量	約 0.02kg		

特記事項

- DC24V専用
- 連結用
- 直列連結最大10mまで
- 直流電源装置が別途必要です。
- 電源装置別売(DP-40172)(屋外用・非調光)
- 電源装置別売(DP-39105)(屋内用・非調光)
  ※適合電源装置の仕様図を必ずご覧ください。
- 電源接続ケーブル別売(DP-40169)
- 延長ケーブル別売(DP-40170)
- 調光ドライバ別売(LZA-39105、40172使用時)

スイッチ無し

峠田　森　⑤

第三角法　（単位：mm）

大光電機株式会社