DAIKO

防雨・防湿ポール灯

品番 LLP-7029LU

重耐塩仕様

姿図

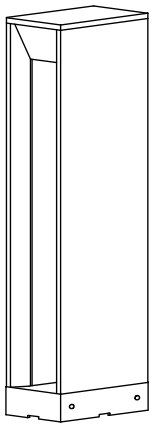

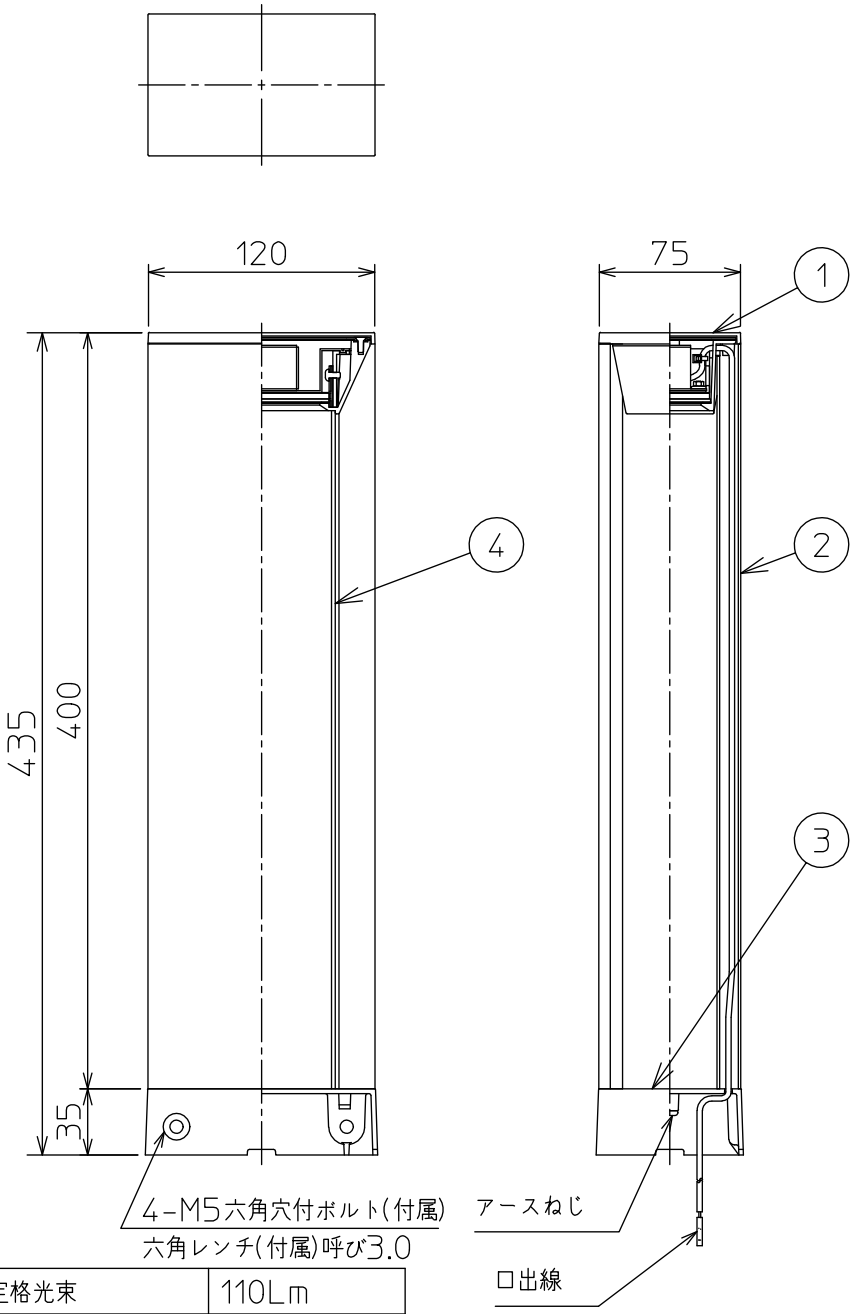

⚠ 安全に関するご注意

- この器具は、単体では取付けできません。
  仕様図または取扱説明書に従って、適正な組み合せでご使用ください。
  感電・火災の原因になります。
- この器具は、一般通常環境以外の所、浴室、サウナ風呂では使用しないでください。
  落下・感電・火災の原因になります。
- 通気穴(2ヶ所)はふさがないでください。
  感電の原因となります。

使用上のご注意

- この器具は、重耐塩地域を含む、一般通常環境の屋外防雨・防湿形地面固定・地中埋込兼用器具です。
  特殊環境でのご使用は別途ご相談ください。
- 電源電圧は、定格電圧±6%内でご使用ください。
  感電・火災の原因になります。
- 直射日光が当っている状態で点灯させないでください。
  光源の短寿命、明るさの低下、不点灯の原因になります。
- 照射部分が枝や葉などで覆われないようにご注意ください。
  樹林の立ち枯れ、器具焼損の原因になります。
  また、樹林の成長や枯葉の堆積も考慮してください。
  感電・火災の原因になります。
- 器具が積雪で埋もれないように除雪してください。
  器具破損の原因になります。

定格光束	110Lm
LED照明器具の固有エネルギー消費効率	17.4Lm/W
LED光源寿命	40000時間

No.	部品名	材質	備考
7			
6			
5			
4	遮光板	アルミ板	ステンカラー色塗装
3	ベース	アルミダイカスト	ステンカラー色塗装
2	支柱	アルミ型材	ステンカラー色塗装
1	灯具	アルミダイカスト	ステンカラー色塗装

機能	防雨・防湿用		
取付場所	屋外　地面固定・地中埋込兼用		
電源接続	口出線		
消費電力	6.3 W	定格電圧	100 V
電気容量	11 VA		
LED付 交換不可	LED 6.3W 演色性 Ra83 電球色 (2700K)		
器具重量	約 2.1 kg		

特記事項
片側配光タイプ
防水・防塵性能：IP65(灯具部)
調光器併用不可
取付用オプション別売
埋込用取付台　LLA-7035U
ベースプレート　LLA-7036U

スイッチ無し

鹿毛　坂本　⑤

第三角法　(単位：mm)

大光電機株式会社