DAIKO

防雨M形ダウンライト

品番 LZW-60788AB

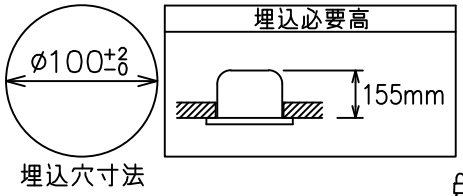

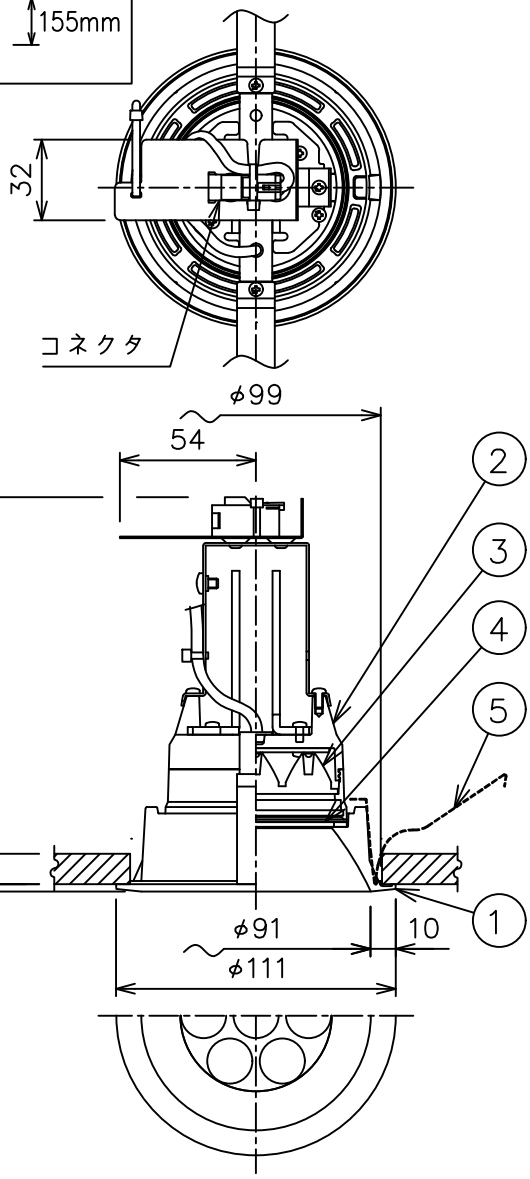

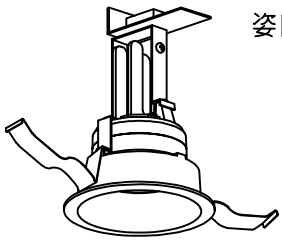

⚠ 安全に関するご注意

- この器具は，住宅の断熱施工天井にはご使用できません。
- この器具は，一般通常環境の屋外防雨形天井埋込専用器具です。
  一般通常環境以外の所、湿気の多い所、浴室、サウナ風呂、傾斜天井、壁面、床面では使用しないでください。
  落下・感電・火災の原因になります。
- 電源電圧は、定格電圧±6%内でご使用下さい。
  感電・火災の原因になります。
- 断熱施工の天井内に使用する場合には、下記の施工が必要です。
  誤った施工をしますと、火災の原因になります。
  屋内配線は、断熱材・防音材の上側にくるようにして下さい。
  断熱材・防音材で、器具本体の放熱穴をふさがないでください。
  断熱材・防音材・天井材と器具は、100mm以上離してください。
  断熱材・防音材の上部は最低200mm必要です。

住宅以外の断熱施工天井でご使用の場合の施工方法

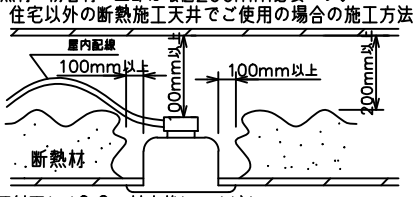

- 被照射面とは0.2m以上離してください。
  過熱による火災の原因となります。

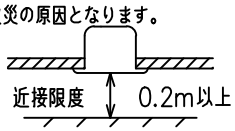

- ロックウール等のやわらかい天井には取り付けないでください。天井材破損・器具落下などの原因となります。
- 屋外天井施工時（軒下）は雨線内でご使用ください。
- 硫黄成分を含む温泉地など、腐食性ガスが発生する場所でのご使用は避けてください。
- 塩害地域には取り付けないでください。早期に錆び・腐食等が生じ、落下、感電、火災の原因になります。
- ガス機器等の温度の高くなるものの上に取り付けないでください。火災の原因になります。
- LEDにはバラツキがあり、同一型番であっても商品ごとに発光色、明るさ、点灯時間が異なる場合があります。

適合電源（別売）一覧

タイプ	品番	入力電圧	電気容量	埋込必要高
非調光用電源	LZA-90814E	100/200/242V	19/22/24VA	85mm
PWM制御調光用電源	LZA-90824E	100/200/242V	17/18/18VA	135mm
位相制御調光用電源	LZA-90821E	100V	17VA	120mm

定格光束	1310Lm
LED照明器具の固有エネルギー消費効率	87.3Lm/W
LED光源寿命	40000時間

No.	部品名	材質	備考
5	取付バネ	ステンレス板	
4	パネル	アクリル	透明
3	レンズ	アクリル	透明
2	本体	アルミダイカスト	
1	枠	アルミダイカスト	黒塗装

機能	防雨用		
取付場所	屋外　天井埋込専用		
電源接続	コネクタ		
消費電力	15 W	定格電圧	− V
電気容量	適合電源（別売）一覧を参照		
LED付交換不可	LED15W 演色性 Ra83 温白色（3500K）		
器具重量	約 0.6 kg		

特記事項
1/2照度角　60°
電源別売・別置
調光器別売

スイッチ無し

鹿毛　狩野　④

第三角法　（単位：mm）

大光電機株式会社