DAIKO

防雨・防湿地中埋込

品番 LLG−7069NUM

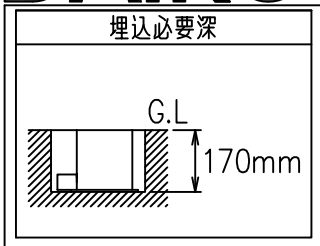

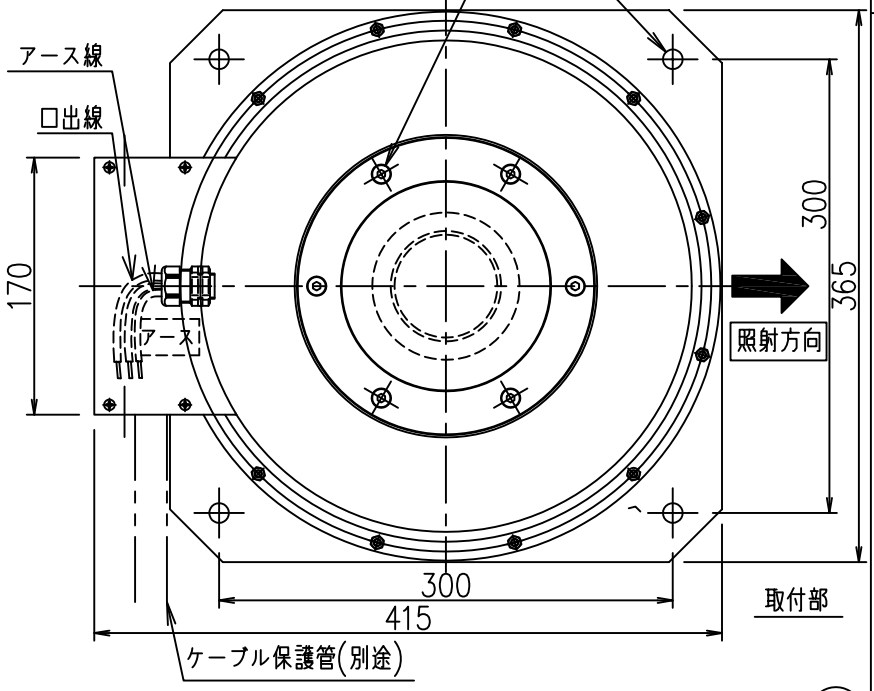

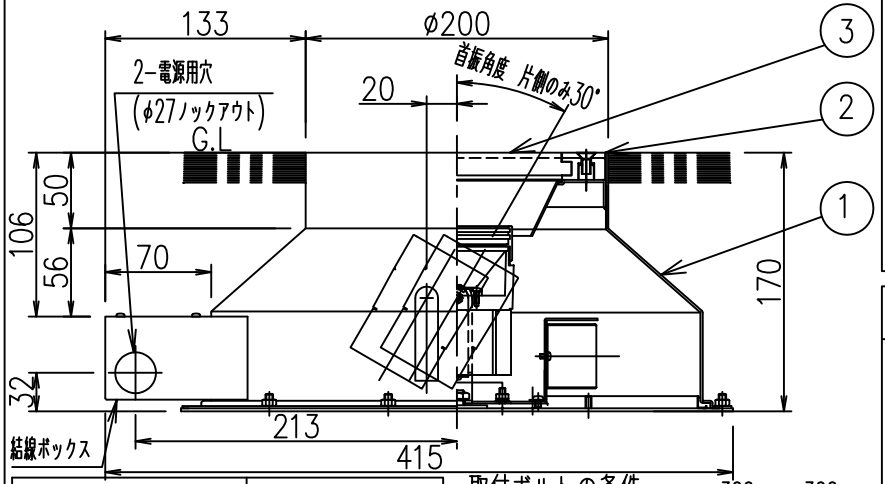

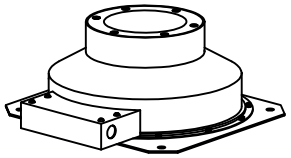

⚠ 安全に関するご注意

- この器具は、一般通常環境の屋外防雨・防湿形地中埋込専用器具です。一般通常環境以外の所、サウナ風呂業務用浴室では使用しないでください。感電・火災の原因になります。特殊環境でのご使用は別途ご相談ください。
- 電源電圧は、定格電圧±6%内でご使用ください。感電・火災の原因になります。
- 照射部分が枝や葉などで覆われないようにご注意ください。樹林の立ち枯れ、器具焼損の原因になります。また、樹林の成長や枯葉の堆積も考慮してください。感電・火災の原因になります。
- 冠水するおそれのある場所、下地のやわらかい場所、車両等の荷重がかかる場所には施工しないでください。感電・火災・故障の原因となります。
- 設置の際は電源配管工事、排水処理工事、第三種接地工事をJIS C 3653(電力用ケーブルの地中埋設の施工法)に基づいて行ってください。感電・火災の原因になります。
- 埋込穴は十分な排水処理を行ってください。



- 必ず付属の低圧電線防湿用パックレジンを使用し、各取扱説明書を十分参照の上施工作業を行ってください。感電・火災の原因になります。
- 被照射面とは、0.1m以上離してください。過熱による火災の原因となります。

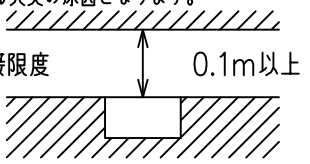

使用上のご注意

- この器具は、ボルト取付専用器具です。必ずM10の取付ボルト(別途)をご使用ください。
- 直射日光が当っている状態で点灯させないでください。光源の短寿命、明るさの低下、不点灯の原因となります。
- 器具が積雪で埋もれないように除雪してください。器具破損の原因になります。
- 器具設置後は、土またはコンクリートで埋設してください。
- LEDにはバラツキがあり、同一品番であっても商品ごとに発光色、明るさ、点灯時間（始動時間）が異なる場合があります。

定格光束	1210Lm
固有エネルギー消費効率	83.4Lm/W
光束維持時間	40000時間

取付ボルトの条件
●出しろは30mmにしてください。

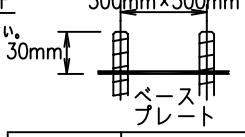

No.	部品名	材質	備考
7			
6			
5			
4			
3	カバー	強化ガラス	透明
2	枠	ステンレス	ヘアライン
1	本体	ステンレス	脱脂

機能	防雨・防湿用			
取付場所	屋外　地中埋込専用			
電源接続	口出線			
定格消費電力	14.5W	定格電圧	100 V	
電気容量	24 VA			
LED付 交換不可	LED 14.5W 演色性Ra83 白色(4000K)			
器具質量	約 7.0 kg			

特記事項
1/2照度角 18°
灯具回転角度350°
防水・防塵性能：IP67
オプション(別売)
調光可能（1%~100%）
専用調光器別売

スイッチ無し

鹿毛　谷口　⑤

第三角法　（単位：mm）

大光電機株式会社