DAIKO

スポットライト

品番 LZS-9103AWN2

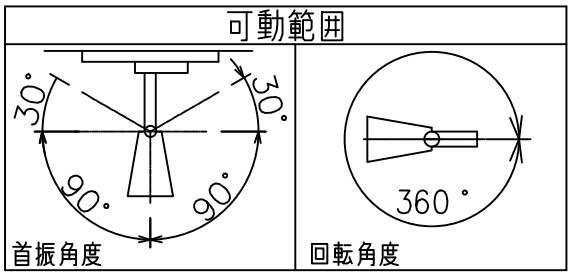

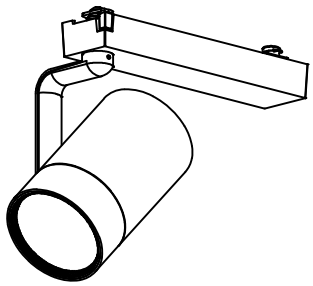

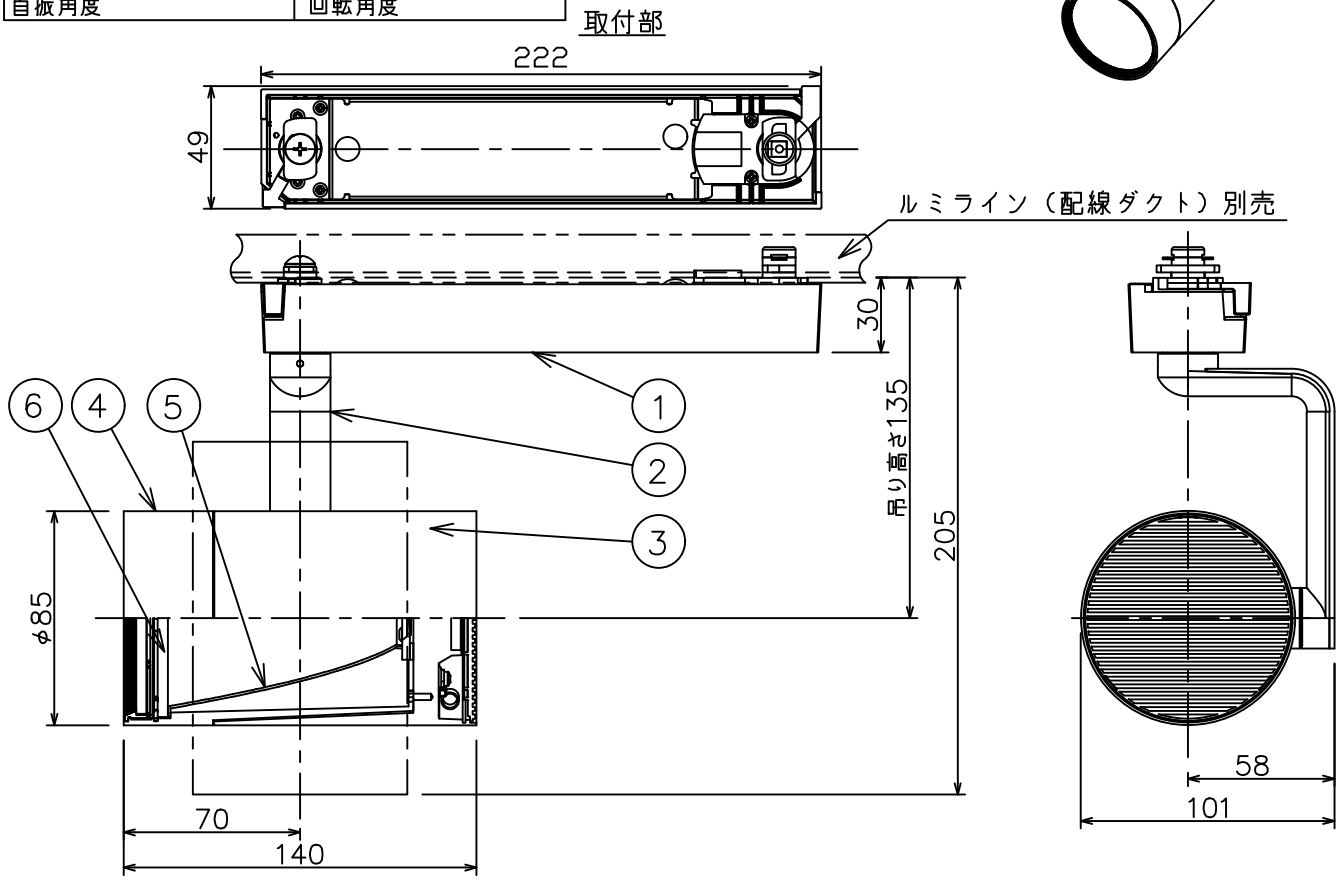

定格光束	1860 lm
LED照明器具の固有エネルギー消費効率	66.4 lm/W
LED光源寿命	40000時間

⚠ 安全に関するご注意

- ●単体では使用できません。器具本体表示または、説明書に従って適正な組合せでご使用ください。火災・感電・落下原因となります。
- ●この器具は，一般通常環境の屋内配線ダクト取付専用器具器具です。下記の場所では使用しないでください。器具の故障や、火災・感電・落下の原因となります。
  - ・屋外。強度のない天井。周囲温度が−5℃～35℃以外の場所。
  - ・サウナや業務用浴室など高温多湿になる場所や結露の恐れがある場所。傾斜天井。
- ●被照射面までの近接限度は0.3mです。近接限度内にドア開閉範囲や家具などの可燃物が近づかないよう施工してください。被照射物の変質・変色または火災の原因となります。
- ●電源電圧は器具銘板に記載されている定格電圧の±6%以内でご使用ください。火災・感電の原因となります。

使用上のご注意

- ●LEDにはバラツキがあり、同一品番であっても発光色、明るさ、点灯までの時間が異なる場合があります。

No.	部品名	材質	備考
6	ガラスパネル	強化ガラス	透明消シ
5	反射板	アルミ	鏡面
4	本体	アルミダイカスト	白塗装（ホワイト93）
3	ヒートシンク	アルミダイカスト	白塗装（ホワイト93）
2	アーム	アルミダイカスト	白塗装（ホワイト93）
1	電源ケース	ポリカーボネート	白

機能	一般用		
取付場所	屋内　ルミライン取付専用		
電源接続	ルミライン用プラグ		
消費電力	28 W	定格電圧	100 V
電気容量	29VA		
LED付交換不可	LED 28W 演色性　Ra93 温白色（3500K）		
器具重量	約　1.0　kg		

特記事項
1/2照度角　11°
調光器併用不可

オプション別売

スイッチ無し

鹿毛　勝田　①

第三角法　（単位：mm）

大光電機株式会社