DAIKO

M形ダウンライト

品番 LZD-9080FBB4

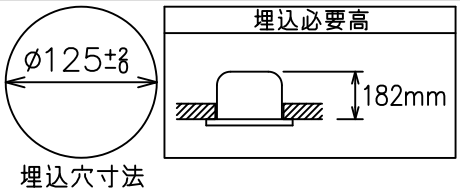

埋込穴寸法

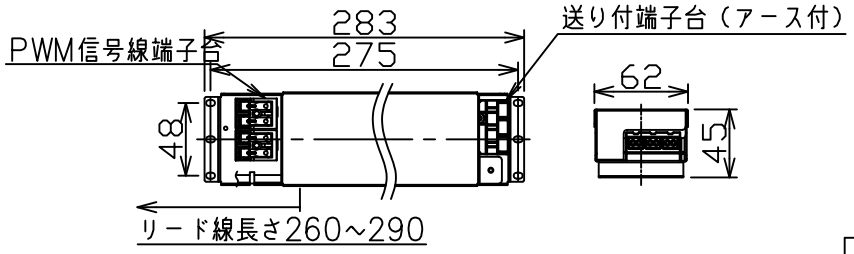

姿図

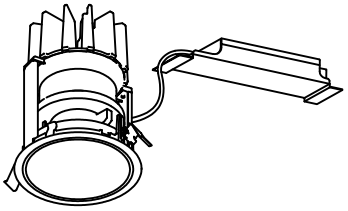

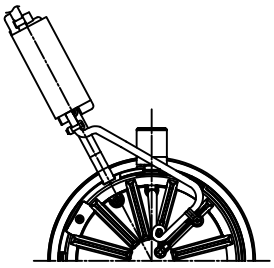

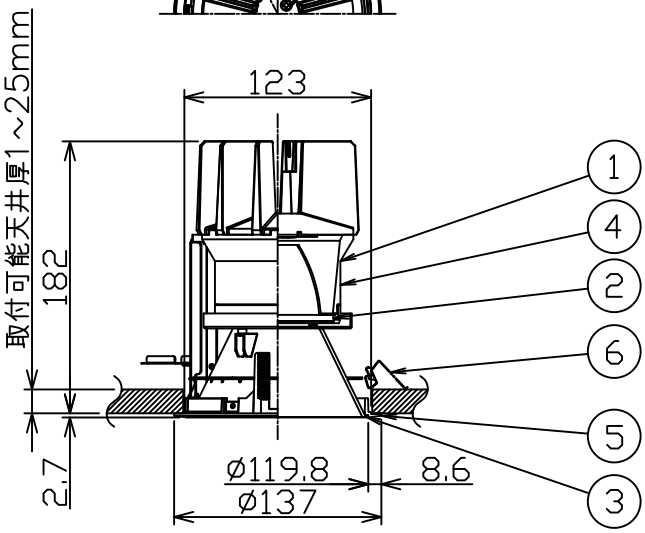

⚠ 安全に関するご注意

- この器具は，一般通常環境の屋内天井埋込専用器具です。
  下記の場所では使用しないでください。
  器具の故障や火災・感電・落下の原因となります。
  - 強度のない天井・床・壁。周囲温度が−5℃~35℃以外の場所。
  - サウナや業務用浴室など高温多湿になる場所や結露の恐れがある場所。
  - 傾斜天井、住宅の断熱施工天井。
- 住宅以外の断熱施工天井に施工する場合は下図の指示に従ってください。
  指定外の施工は火災の原因となります。

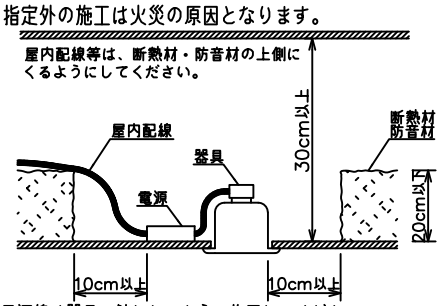

- 電源線は器具に触れないように施工してください。
  火災の原因となります。
- 被照射面までの近接限度は0.2mです。近接限度内にドア開閉範囲や家具などの可燃物が近づかないように施工してください。
  被照射物の変質・変色または火災の原因となります。
- 電源電圧は、器具銘板に記載されている定格電圧の±6%以内でご使用下さい。
  火災・感電の原因となります。

使用上のご注意

- ロックウール、珪酸カルシウム等の天井に取り付ける場合は天井材の破損や、器具と天井面の間に隙間ができる事がありますので取付バネと天井面の間に補強材を入れてください。
- LEDにはバラツキがあり、同一品番であっても発光色、明るさ、点灯までの時間が異なる場合があります。
- 調光器の操作（急激にひねる等）により、器具ごとに消灯や明るさが揃う前の時間、調光動作が異なったり、若干のちらつきが発生することがあります。

※単体では使用できません。必ず専用コントローラーと組み合わせてご使用ください。
※信号線は必ずCPEV-1P線(シールド線)をご使用ください。調色用・調光用でご用意ください。送り配線をする場合は同様に各1本ずつご用意ください。

定格光束(昼白色5000K時)	2270lm
LED照明器具の固有エネルギー消費効率	78.2lm/W
LED光源寿命	40000時間

No.	部品名	材質	備考
6	取付金具	ステンレス板	
5	枠	アルミダイカスト	黒塗装
4	反射板	アルミ	鏡面
3	コーン	ポリカーボネート	アルミ蒸着（鏡面）
2	前面パネル	強化ガラス	透明エンボス
1	本体	アルミダイカスト	黒塗装

機能	一般用		
取付場所	屋内　天井埋込専用		
電源接続	送り付端子台（アース付）		
消費電力	29　W	定格電圧	100~242V
電気容量	31VA(100V)/32VA(200V)/32VA(242V)		
LED付交換不可	LED29W 演色性 Ra93 色温度 （6500~2200K）		
器具重量	約　1.6　kg		

特記事項
1/2照度角　45°
カットオフ35°
調光機能付（5%~100%）
色温度調整能付
（6500K~2200K）
オプション別売

スイッチ無し

鹿毛　狩野　①

第三角法　（単位：mm）

大光電機株式会社