DAIKO

スポットライト

品番 DSL−4719FBG

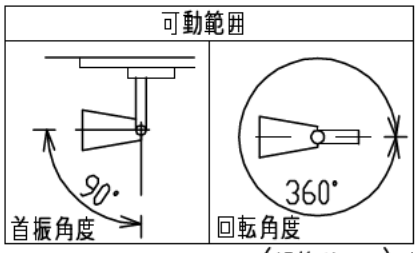

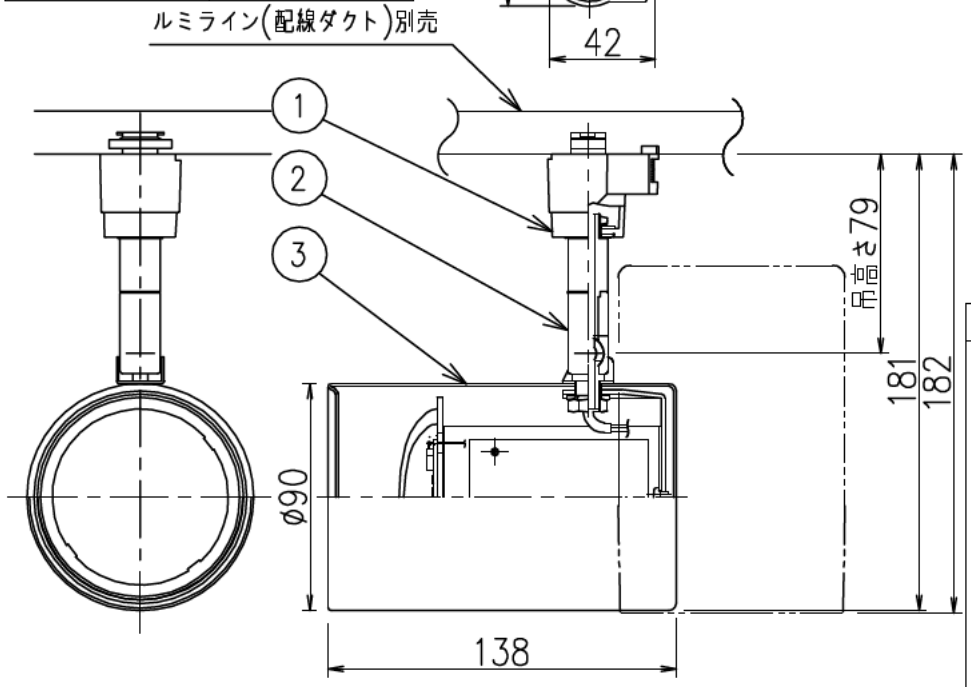

姿図

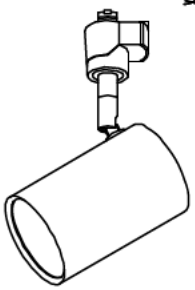

⚠ ダクトレールの壁面取付について

ダクトレールを壁面に取付ける場合は下記制限があります。
厳守の上、ご使用ください。(電気設備技術基準解釈第165条)

- ●直付専用のダクトレールをご使用ください。
- ●人が容易に触れるおそれのない場所(床面から1.8m超)に取付けてください。
- ●必ず横向きでご使用ください。
- ●直付専用のダクトレールをご使用ください。
- ●突起部が下になるように取付けてください。
- ●必ずダクトレールカバーを付けて、塵埃の侵入を防いでください。

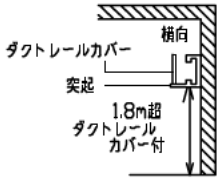

⚠ 安全に関するご注意

- この器具は，一般通常環境の屋内配線ダクト取付専用器具です。下記の場所では使用しないで下さい。器具の故障や火災・感電・落下の原因となります。
  - ・屋外
  - ・強度の無い天井・壁
  - ・周囲温度が−5℃~35℃以外の場所
  - ・サウナや業務用浴室など高温多湿になる場所や結露の恐れの有る場所
- 単体では使用出来ません。器具本体表示または、説明書に従って適正な組合せでご使用ください。火災・感電・落下の原因となります。
- 被照射面までの近接限度は0.1mです。近接限度内にドア開閉範囲や家具などの可燃物が近づかないよう施工してください。被照射面の変質・変色または被照射面の変質・変色または火災の原因となります。
- 電源電圧は、器具銘板に記載されている定格電圧の±6%以内でご使用ください。火災・感電の原因となります。

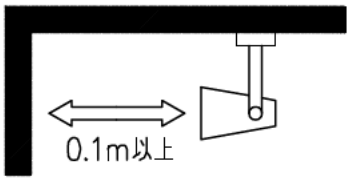

定格光束	325 lm
LED照明器具の固有エネルギー消費効率	40.6 lm/W
LED光源寿命	40000時間

使用上のご注意

- LEDにはバラツキがあり、同一型番であっても商品ごとに発光色、明るさ、点灯までの時間が異なる場合があります。
- LED器具の近くで室内アンテナ仕様のテレビやラジオを使用した場合、画像の乱れや雑音が発生する場合があります。
- 調光器の操作(急激にひねる等)により、器具ごとに消灯や明るさが断う前の時間、調光動作が異なったり、若干のちらつきが発生する事があります

No.	部品名	材質	備考
7			
6			
5			
4			
3	本体	鋼板	黒塗装
2	自在器	真鍮	黒塗装
1	プラグ	ポリカーボネート	黒

機能	一般用		
取付場所	屋内　ルミライン取付専用		
電源接続	ルミライン用プラグ		
消費電力	8 W	定格電圧	100 V
電気容量	14 VA		
LED付交換不可	LED 8W 演色性 Ra83 昼白色・電球色(5000K・2700K)		
器具重量	約 0.5 kg		

特記事項
1/2照度角60°
色温度調節機能付
(5000K・2700K)
調光可能(1%~100%)
専用調光器別売
シーンコントローラーは使用できません。
注)壁付の際は「ダクトレールの壁面取付について」を厳守のうえご使用ください。
傾斜天井取付可能

スイッチ無し

峠田　植田　②

第三角法　(単位：mm)

大光電機株式会社