DAIKO

間接照明

品番DSY-5468WWG

最小施工寸法　注)必ず木ネジで補強材のある位置に取り付けてください。
下記寸法は温度性能を満たすために必要な最小寸法です。
施工の際は器具取付けが容易に行えるようにご配慮ください。

姿図

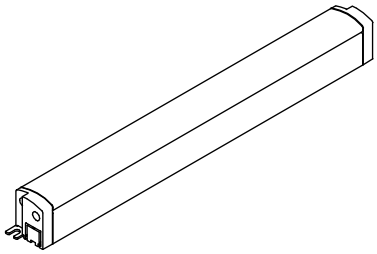

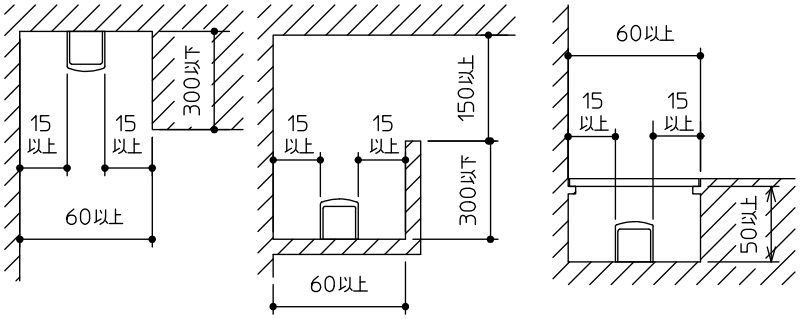

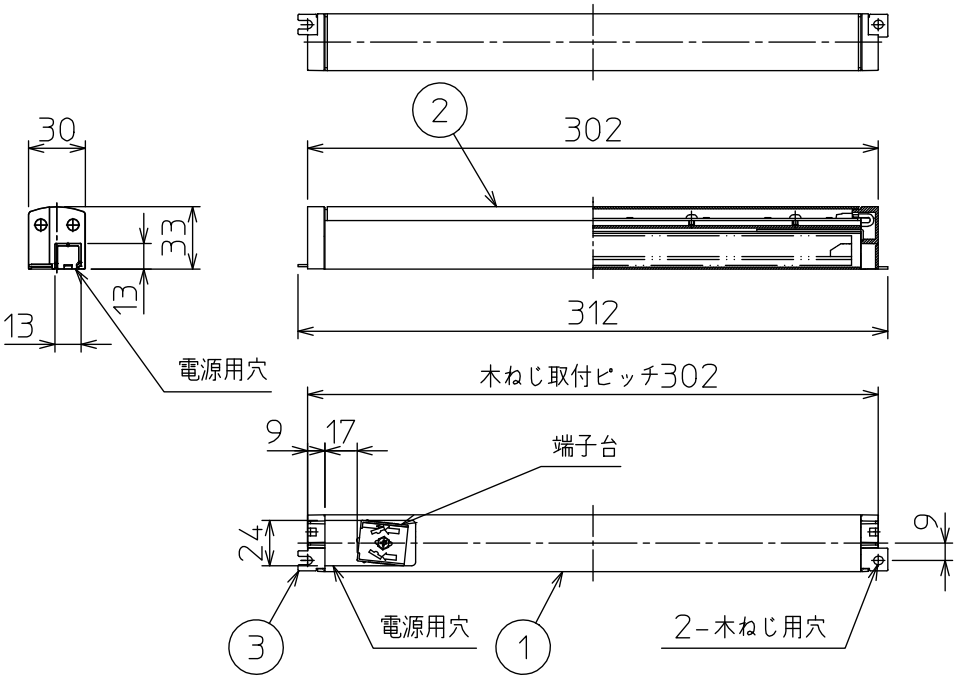

＜ご使用上のご注意＞

- 複数台を同時に点灯した場合、始動時間にバラツキが生じる場合があります。
- 複数台を同時に調光した場合、明るさが揃うまでの時間や消灯するタイミング、明るさにバラツキが生じる場合があります。
- 調光器の操作（急激にひねる等）により、商品ごとに調光動作が異なったり、若干のちらつきが発生することがあります。
これは器具の特性によるもので故障ではありません。

⚠ 安全に関するご注意

- この器具は，一般通常環境の屋内天井直付壁(縦・横向)取付・床直付兼用器具です。一般通常環境以外の所、屋外、浴室、サウナ風呂、業務用浴室、湿気の多い所、水気のかかる所では使用しないでください。落下・感電・火災の原因になります。
- 電源電圧は、定格電圧±6%内でご使用ください。感電・火災の原因になります。
- この器具は木ねじ取付専用器具です。落下防止のため、必ず木ねじ(2本)で補強材のある位置に取付けてください。
- ガス機器等の温度の高くなるものの上に取付けないでください。火災の原因になります。

定格光束	380 lm
LED照明器具の固有エネルギー消費効率	90.4 lm/W
LED光源寿命	40000時間

No.	部品名	材質	備考
7			
6			
5			
4			
3	取付金具	亜鉛鋼板	
2	カバー	アクリル	乳白(マット)
1	本体	アルミ型材	白アルマイト

機能	一般用		
取付場所	屋内　天井付・壁付(縦・横向)・床付兼用		
電源接続	端子台		
消費電力	4.2 W	定格電圧	100 V
電気容量	4 VA		
LED付 交換不可	LED 4.2W 演色性 Ra83 昼白色（5000K）		
器具重量	約 0.3 kg		

特記事項
調光可能(5%～100%)
シーンコントローラー別売
LED専用調光器別売
単体・連結時端末用
注)送り配線はできません。
注)配線方向は片側のみです。
傾斜天井取付可能(縦・横向)

スイッチ無し

峠田　伊藤　①

第三角法　（単位：mm）

大光電機株式会社