DAIKO

スポットライト

品番 LZS-92359XB

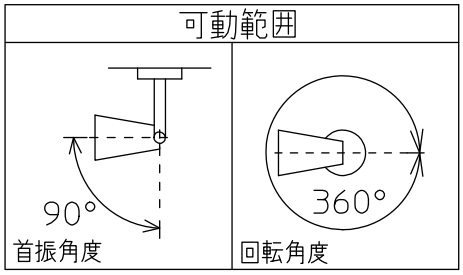

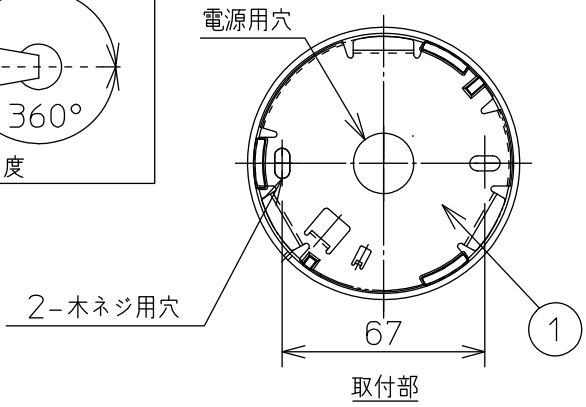

姿図

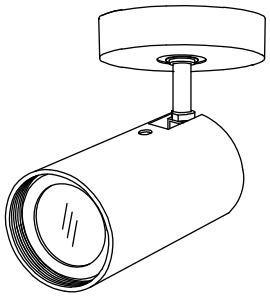

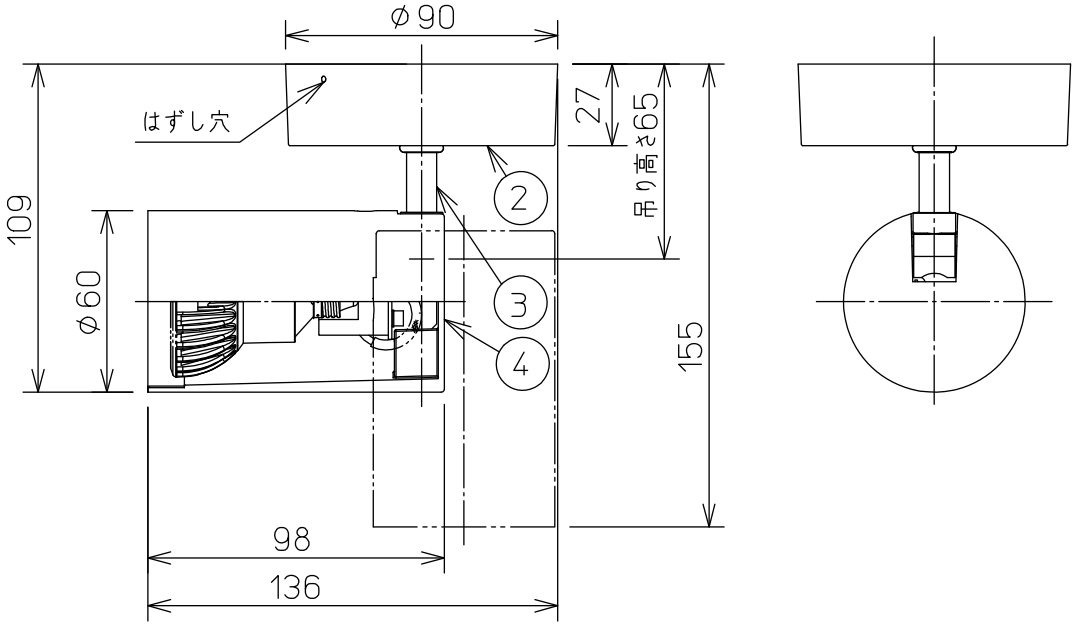

⚠ 安全に関するご注意

- この器具は，一般通常環境の屋内天井付・壁付兼用器具です．
  一般通常環境以外の所、屋外、湿気の多い所、水気のかかる所、浴室、サウナ風呂、業務浴室、床面では使用しないでください．落下・感電・火災の原因になります．
- 電源電圧は，定格電圧±6%内でご使用ください．感電・火災の原因になります．
- この器具は木ねじ取付専用器具です．必ず木ねじ（2本）で補強材のある位置に取付けてください．
  落下の原因になります．
- 被照射面までの距離は器具本体表示または説明書に従って0.1m以上離して施工してください．
  被照射物の変質・変色または火災の原因になります．
- ガス機器等の温度の高くなるものの上に取り付けないでください．火災の原因になります．
- LEDにはバラツキがあり、同一型番であっても商品ごとに発光色・明るさ・点灯時間(始動時間)が異なる場合があります．

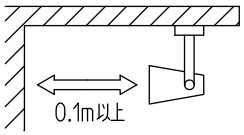

本図面は2枚1組です　1/2

No.	部品名	材質	備考
7			
6			
5			
4	本体	アルミダイカスト	黒塗装
3	アーム	スチール	黒塗装
2	フランジ	アルミダイカスト	黒塗装
1	取付座	鋼板	脱脂

機能	一般用		
取付場所	屋内　天井付・壁付兼用		
電源接続	口出し線		
消費電力	ー W	定格電圧	100 V
電気容量	ー VA		
LED 別売 交換可	DECO-S50C 5.7W×1灯 E11 又は DECO-S Lite 4.3W×1灯 E11 又は SENMU LUMP 3.8W×1灯 E11 又は DECO-S35C 4.3W×1灯 E11 大光電機(株)製		
器具重量	約 0.4 kg		

特記事項
専用調光器別売
傾斜天井にも使用可能
スプレッドレンズ別売(LZA-90571)
フラッドレンズ別売(LZA-90572)
高色温度変換フィルター別売(LZA-90574)
低色温度変換フィルター別売(LZA-90573)
レンズ枠別売(LZA-92361)
※DECO-S35C使用時
オプション装着不可

スイッチ無し

峠田　坂本　⑦

第三角法　（単位：mm）

大光電機株式会社

DAIKO

スポットライト

品番 LZS-92359XB

適合LEDランプ定格一覧

種類			演色性	色温度	消費電力	1/2照度角	定格光束	LED照明器具の固有エネルギー消費効率	電気容量	LED光源寿命
DECO-S 50C	調光 20~100% 位相制御・逆位相制御兼用	狭角	Ra80	5000K	5.7W	9°	415 lm	72.8 lm/W	8VA	30000時間
				3000K			385 lm	67.5 lm/W		
				2700K			385 lm	67.5 lm/W		
		中角	Ra83	5000K	5.7W	18°	550 lm	96.4 lm/W		
				3000K			500 lm	87.7 lm/W		
				2700K			485 lm	85.4 lm/W		
		広角	Ra83	5000K	5.7W	30°	570 lm	100.0 lm/W		
				3000K			515 lm	90.3 lm/W		
				2700K			500 lm	87.7 lm/W		
DECO-S Lite	調光 5~100% 位相制御・逆位相制御兼用	狭角	Ra83	3000K	4.3W	10°	500 lm	116.2 lm/W	5VA	40000時間
				2700K			475 lm	110.4 lm/W		
		中角	Ra83	5000K	4.3W	20°	515 lm	119.7 lm/W		
				3000K			495 lm	115.1 lm/W		
				2700K			475 lm	110.4 lm/W		
				2200K			420 lm	97.6 lm/W		
		広角	Ra83	5000K	4.3W	30°	525 lm	122.0 lm/W		
				3000K			500 lm	116.2 lm/W		
				2700K			480 lm	111.6 lm/W		
				2200K			425 lm	98.8 lm/W		
	非調光	中角	Ra83	2700K	4.3W	20°	440 lm	102.3 lm/W	7VA	
		広角	Ra83	2700K	4.3W	30°	455 lm	105.8 lm/W		
SENMU LUMP	調光 1~100% 無線調光	中角	Ra83	2700K	3.8W	25°	370 lm	97.3 lm/W	7VA	40000時間
		広角	Ra83	2700K	3.8W	30°	380 lm	100.0 lm/W		
DECO-S 35C	調光 5~100% 位相制御・逆位相制御兼用	中角	Ra92	3000K	4.3W	17°	405 lm	94.1 lm/W	5VA	40000時間
				2700K			380 lm	88.3 lm/W		
			Ra83	5000K			490 lm	113.9 lm/W		
				4000K			490 lm	113.9 lm/W		
				3500K			480 lm	111.6 lm/W		
				3000K			470 lm	109.3 lm/W		
				2700K			450 lm	104.6 lm/W		
				2200K			400 lm	93.0 lm/W		
		広角	Ra92	3000K	4.3W	30°	415 lm	96.5 lm/W		
				2700K			385 lm	89.5 lm/W		
			Ra83	5000K			500 lm	116.2 lm/W		
				4000K			500 lm	116.2 lm/W		
				3500K			485 lm	112.7 lm/W		
				3000K			480 lm	111.6 lm/W		
				2700K			460 lm	106.9 lm/W		
				2200K			405 lm	94.1 lm/W		
		超広角	Ra92	3000K	4.3W	50°	380 lm	88.3 lm/W		
				2700K			355 lm	82.5 lm/W		
			Ra83	5000K			460 lm	106.9 lm/W		
				4000K			460 lm	106.9 lm/W		
				3500K			445 lm	103.4 lm/W		
				3000K			440 lm	102.3 lm/W		
				2700K			420 lm	97.6 lm/W		
				2200K			375 lm	87.2 lm/W		

本図面は2枚1組です

峠田　坂本　⑦

第三角法　（単位：mm）

大光電機株式会社