DAIKO

防雨・防湿M形ダウンライト

品番 LLD−7083YUW4

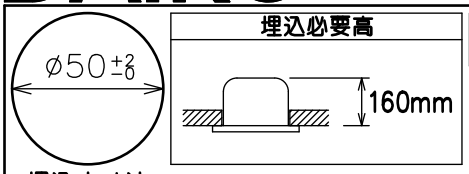

埋込穴寸法

重耐塩仕様

姿図

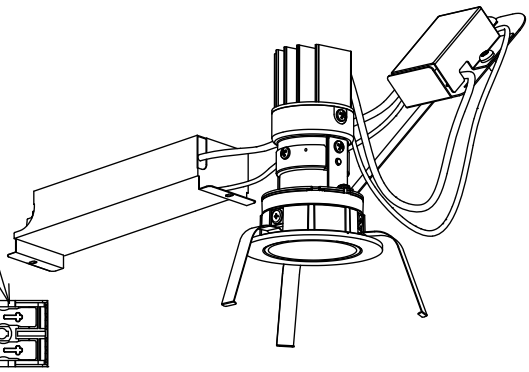

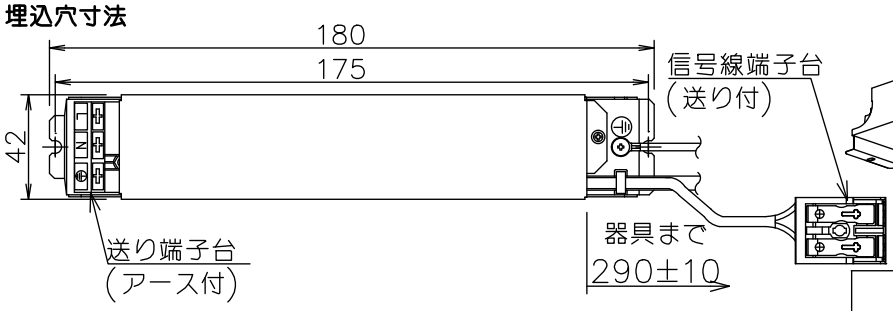

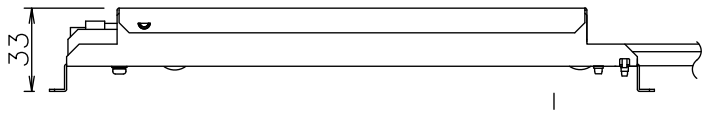

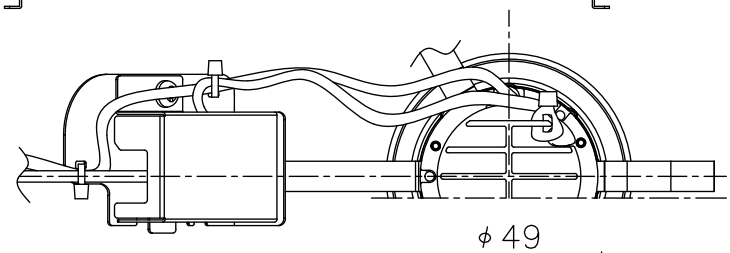

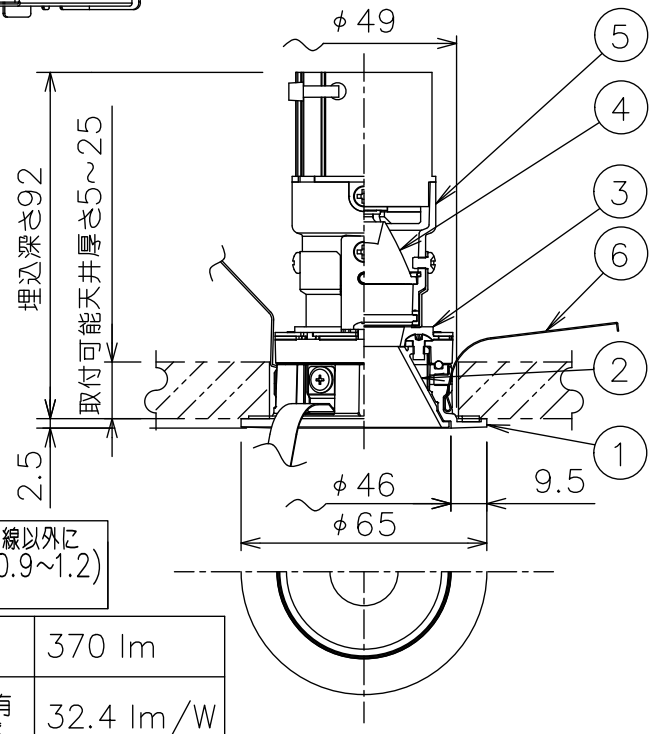

※配線施工の際、電源線以外に専用信号線(CPEVφ0.9~1.2)が必要です。

定格光束	370 lm
LED照明器具の固有エネルギー消費効率	32.4 lm/W
LED光源寿命	40000時間

⚠ 安全に関するご注意

- この器具は，重耐塩地域を含む、一般通常環境の屋外防雨・防湿形天井埋込専用器具です。一般通常環境以外の所、サウナ風呂、業務用浴室、傾斜天井、壁面、床面では使用しないでください。落下・感電・火災の原因になります。
- 硫黄成分を含む温泉地など、腐食性ガスが発生する場所でのご使用は避けてください。感電・火災の原因となります。
- この器具は，住宅の断熱施工天井にはご使用できません。
- 断熱施工の天井内に使用する場合には、器具と断熱材・防音材・造営材等は下図のような空間を設けて施工してください。誤った施工をしますと、火災の原因になります。

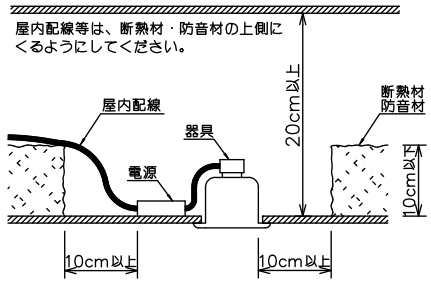

- 被照射面とは0.1m以上離してください。過熱による火災の原因となります。

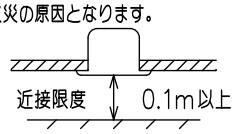

- ロックウール等のやわらかい天井には取り付けないでください。天井材破損・器具落下などの原因となります。
- ガス機器等の温度の高くなるものの上に取り付けないでください。火災の原因になります。
- 電源電圧は、定格電圧±6%内でご使用下さい。感電・火災の原因になります。

使用上のご注意

- LEDにはバラツキがあり、同一型番であっても商品ごとに発光色、明るさ、点灯時間（始動時）が異なる場合があります。
- 屋外天井施工時（軒下）は雨線内でご使用ください。

No.	部品名	材質	備考
6	取付バネ	ステンレス板	
5	灯具	アルミダイカスト	黒塗装
4	レンズ	ポリカーボネート	
3	パッキン	シリコン	黒色
2	コーン	プラスチック	クロームメッキ
1	枠	アルミダイカスト	ステンカラー色塗装

機能	防雨・防湿用		
取付場所	屋外　天井埋込専用		
電源接続	送り端子台（アース付）		
消費電力	11.4 W	定格電圧	100~242 V
電気容量	13VA(100V)/17VA(200V)/21VA(242V)		
LED付交換不可	LED11.4W（標準出力） 演色性 Ra83 電球色（3000K）		
器具重量	約 0.6 kg		

特記事項
1/2照度角　23°
カットオフ35°
PWM調光可能 1%~100%
調光器別売
防水・防塵性能：IP44

スイッチ無し

鹿毛　赤濱　①

第三角法　（単位：mm）

大光電機株式会社