DAIKO

スポットライト

品番LZS-93419XW

可動範囲

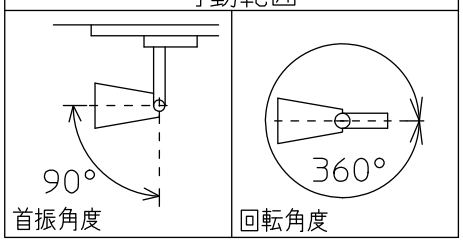

姿図

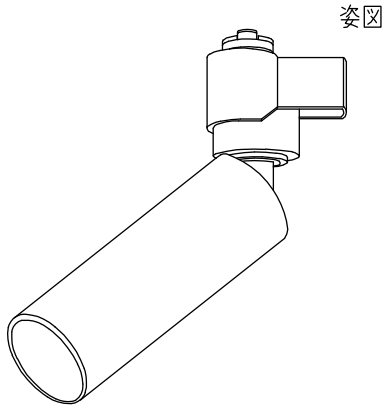

取付部

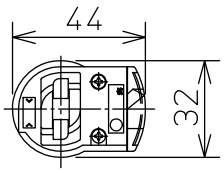

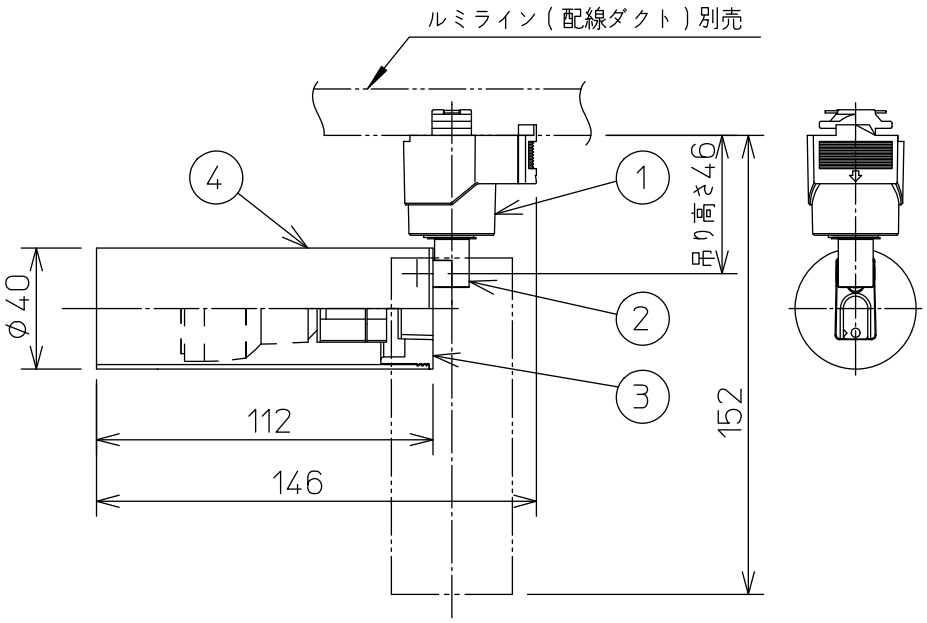

⚠ ダクトレールの壁面取付について

ダクトレールを壁面に取付ける場合は下記の制限があります。
厳守の上、ご使用ください。（電気設備技術基準解釈第165条）

- 直付専用型のダクトレールをご使用ください。
- 人が容易に触れるおそれのない場所（床面から1.8m超）に取付けてください。
- 必ず横向きでご使用ください。
- 突起部が下になるように取付けてください。
- 必ずダクトレールカバーを付けて、塵埃の侵入を防いでください。

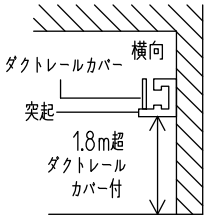

⚠ 安全に関するご注意

- この器具は，一般通常環境の屋内配線ダクト取付専用器具です。
  一般通常環境以外の所、屋外、湿気の多い所、水気のかかる所、浴室、サウナ風呂、業務浴室、床面では使用しないでください。
  落下・感電・火災の原因になります。
- 電源電圧は、定格電圧±6%内でご使用ください。感電・火災の原因になります。
- 単体では使用できません。器具本体表示または、説明書に従って適正な組み合わせでご使用ください。落下・感電・火災の原因になります。
- 被照射面までの距離は器具本体表示または説明書に従って0.1m以上離して施工してください。被照射物の変質・変色または火災に原因になります。
- ガス機器等の温度の高くなるものの上に取り付けないでください。火災の原因になります。
- LEDにはバラツキがあり、同一型番であっても商品ごとに発行色・明るさ・点灯時間(始動時間)が異なる場合があります。

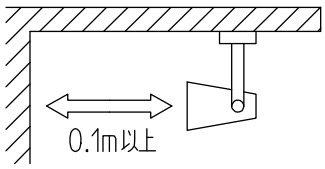

本図面は2枚1組です　1/2

No.	部品名	材質	備考
7			
6			
5			
4	灯具	アルミ型材	白塗装(ホワイト93)(内面黒塗装)
3	本体	アルミダイカスト	白塗装(ホワイト93)
2	アーム	アルミダイカスト	白塗装(ホワイト93)
1	プラグ	ポリカーボネート	白

機能	一般用		
取付場所	屋内　ルミライン取付専用		
電源接続	ルミライン用プラグ		
消費電力	4.3 W	定格電圧	100 V
電気容量	5 VA		
LED 別売 交換可	LED電球 4.3W DECO-S35C 4.3W×1灯 E11 大光電機(株)製専用		
器具重量	約 0.2 kg		

特記事項
専用調光器別売
ハニカムルーバー別売
スプレッドレンズ別売
スムーザー別売
カットオフ40°

スイッチ無し

鹿毛　坂本　③

第三角法　（単位：mm）

大光電機株式会社

DAIKO

スポットライト

品番LZS-93419XW

適合LEDランプ定格一覧

種類			演色性	色温度	消費電力	1/2 照度角	器具光束	LED照明器具の固有エネルギー消費効率	電気容量	LED光源寿命
DECO-S 35C	調光 5~100% 位相制御・逆位相制御兼用	中角 (17°)	Ra92	3000K	4.3W	17°	360 lm	83.7 lm/W	5VA	40000時間
				2700K			340 lm	79.0 lm/W		
			Ra83	5000K			435 lm	101.1 lm/W		
				4000K			435 lm	101.1 lm/W		
				3500K			430 lm	100.0 lm/W		
				3000K			420 lm	97.6 lm/W		
				2700K			400 lm	93.0 lm/W		
				2200K			355 lm	82.5 lm/W		
		広角 (30°)	Ra92	3000K	4.3W	30°	350 lm	81.3 lm/W		
				2700K			325 lm	75.5 lm/W		
			Ra83	5000K			420 lm	97.6 lm/W		
				4000K			420 lm	97.6 lm/W		
				3500K			405 lm	94.1 lm/W		
				3000K			400 lm	93.0 lm/W		
				2700K			385 lm	89.5 lm/W		
				2200K			340 lm	79.0 lm/W		
		超広角 (50°)	Ra92	3000K	4.3W	45°	255 lm	59.3 lm/W		
				2700K			240 lm	55.8 lm/W		
			Ra83	5000K			310 lm	72.0 lm/W		
				4000K			310 lm	72.0 lm/W		
				3500K			300 lm	69.7 lm/W		
				3000K			300 lm	69.7 lm/W		
				2700K			285 lm	66.2 lm/W		
				2200K			255 lm	59.3 lm/W		

本図面は2枚1組です

鹿毛　坂本　③

第三角法　（単位：mm）

大光電機株式会社