DAIKO

防雨・防湿M形ダウンライト

品番 LLD−7058NUB

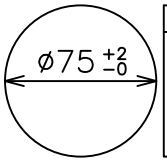

埋込穴寸法

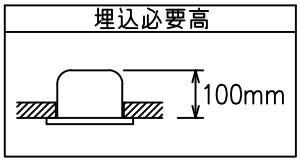

重耐塩仕様

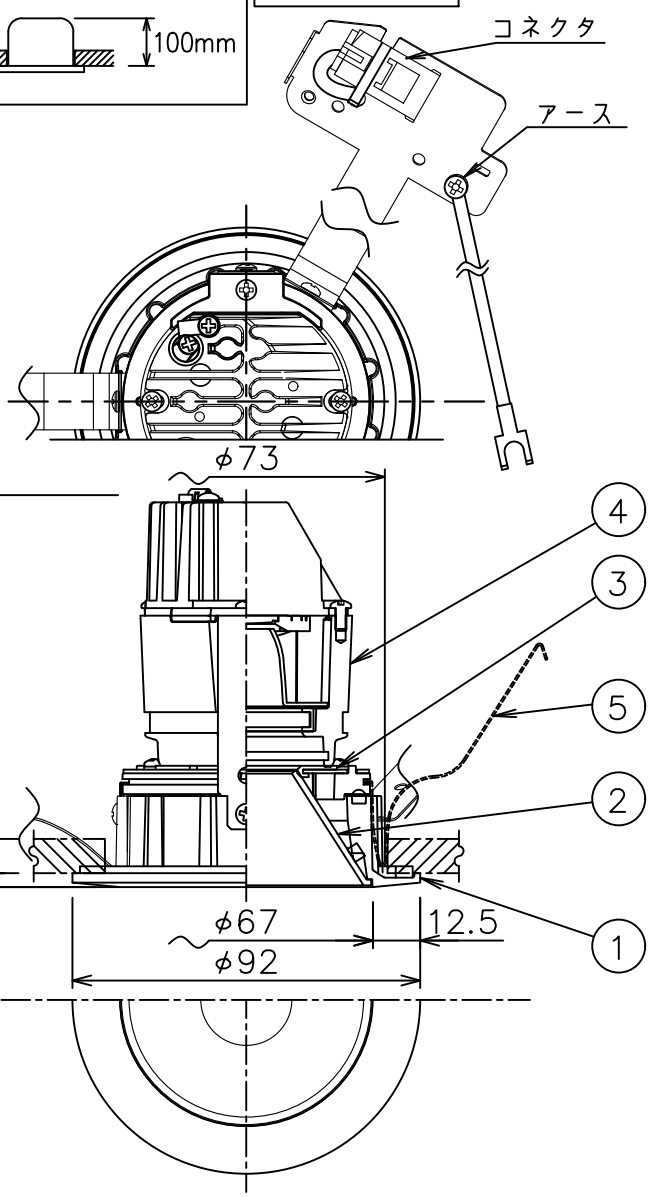

姿図

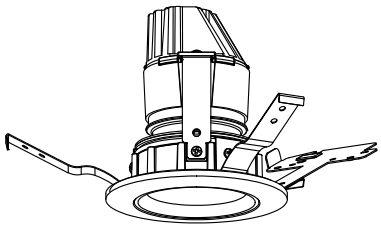

⚠ 安全に関するご注意

- この器具は，住宅の断熱施工天井にはご使用できません。
- この器具は，重耐塩地域を含む、屋外防雨・防湿形天井埋込専用器具です。サウナ風呂、業務用浴室、傾斜天井、壁面、床面では使用しないでください。落下・感電・火災の原因になります。
- 電源電圧は、定格電圧±6%内でご使用下さい。感電・火災の原因になります。
- 断熱施工の天井内に使用する場合には、下記の施工が必要です。誤った施工をしますと、火災の原因になります。
  屋内配線は、断熱材・防音材の上側にくるようにして下さい。
  断熱材・防音材で、器具本体の放熱穴をふさがないでください。
  断熱材・防音材・天井材と器具は、100mm以上離してください。
  断熱材・防音材の上部は最低200mm必要です。

住宅以外の断熱施工天井でご使用の場合の施工方法

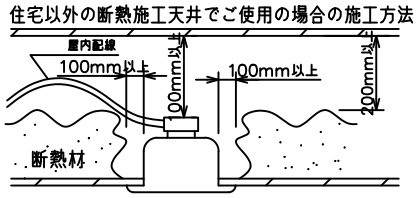

- 被照射面とは0.2m以上離してください。過熱による火災の原因となります。

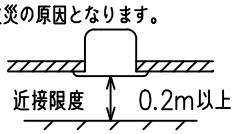

- ロックウール等のやわらかい天井には取り付けないでください。天井材破損・器具落下などの原因となります。
- 屋外天井施工時（軒下）は雨線内でご使用ください。
- 硫黄成分を含む温泉地など、腐食性ガスが発生する場所でのご使用は避けてください。
- ガス機器等の温度の高くなるものの上に取り付けないでください。火災の原因になります。
- LEDにはバラツキがあり、同一型番であっても商品ごとに発光色、明るさ、点灯時間が異なる場合があります。

適合電源（別売）一覧

タイプ	品番	入力電圧	電気容量	埋込必要高
標準出力電源(非調光)	LZA−91115E	100/200/242V	16/18/22VA	120mm
PWM調光	LZA−91123E	100/200/242V	16/16/17VA	210mm
位相制御調光	LZA−91120E	100V	16VA	175mm

定格光束	870Lm
LED照明器具の固有エネルギー消費効率	63.5Lm/W
LED光源寿命	40000時間

				機能	防雨・防湿用		特記事項 1/2照度角 50° 電源別売・別置 調光器別売 防水・防塵性能：IP44
				取付場所	屋外 天井埋込専用		
				電源接続	コネクタ		
5	取付バネ	ステンレス板		消費電力	13.7 W	定格電圧 − V	
4	灯具	アルミダイカスト	黒塗装	電気容量	適合電源（別売）一覧を参照		
3	パッキン	シリコン	透明	LED付交換不可	LED13.7W（標準出力） 演色性 Ra83 白色（4000K）		
2	コーン	ABS	クロムメッキ				スイッチ無し
1	枠	アルミダイカスト	ステンカラー色塗装				
No.	部品名	材質	備考	器具重量	約 0.4 kg		鹿毛 狩野 ⑤

第三角法 （単位：mm）

大光電機株式会社