DAIKO

間接照明

品番 LZY-92859AT

最小施工寸法: 単位 mm　－下記寸法は温度性能を満たすための寸法です。(光の広がりを考慮した寸法ではありません。)
施工の際は器具取付が容易に行えるようにご配慮ください。

姿図

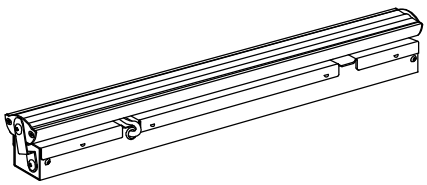

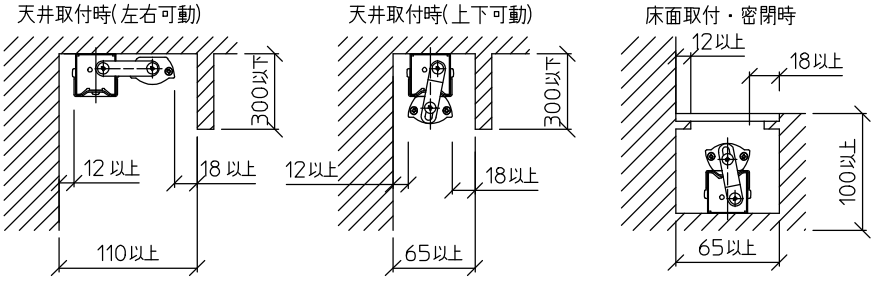
天井取付時(左右可動)

天井取付時(上下可動)

床面取付・密閉時

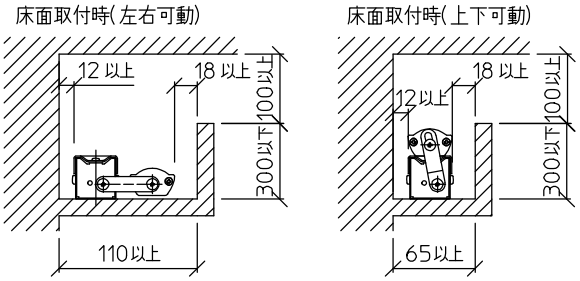
床面取付時(左右可動)

床面取付時(上下可動)

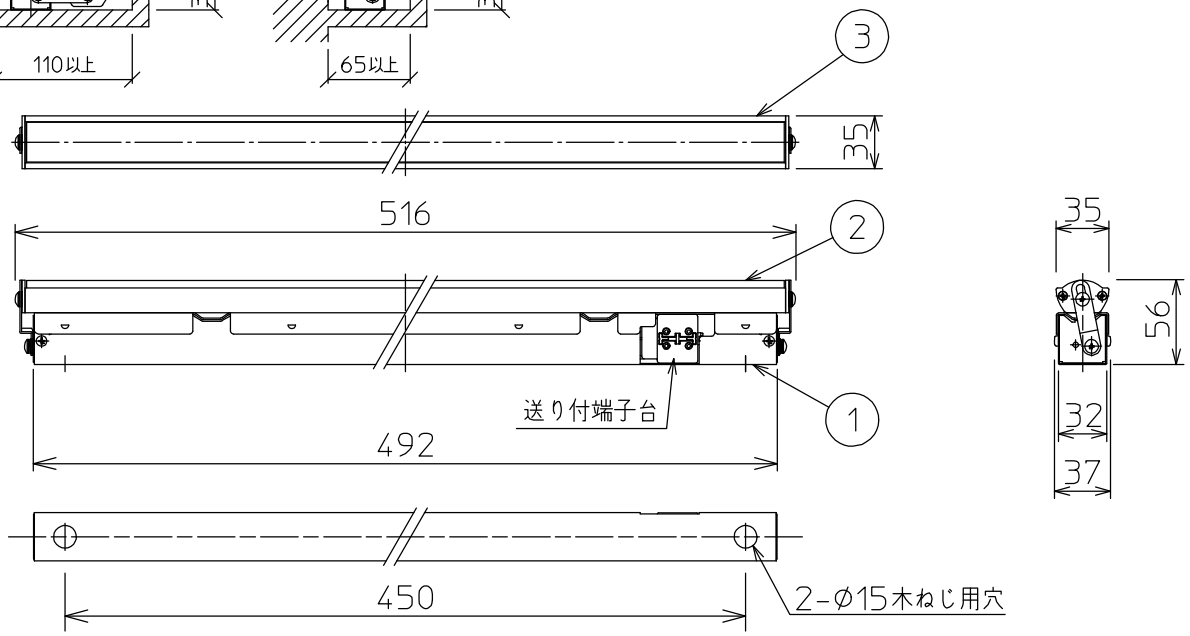

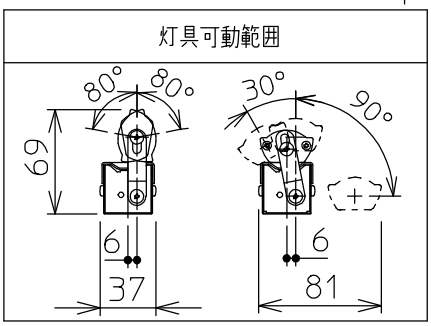
灯具可動範囲

⚠ 安全に関するご注意

- この器具は，一般通常環境の屋内天井直付・壁付・床直付兼用器具です。一般通常環境以外の所、屋外、浴室、湿気の多湿所の象気所か水気所がある使用は使用でなださいください。
  落下・感電・火災の原因になります。
- 電源電圧は、定格電圧±6%内でご使用下さい。
  感電・火災の原因になります。
- この器具は木ねじ取付専用器具です。必ず木ねじ(2本)で補強材のある位置に取付てください。落下の原因になります。

グリーン購入法適合

定格光束	790Lm
LED照明器具の固有エネルギー消費効率	131.7Lm/W
LED光源寿命	40000時間

No.	部品名	材質	備考
7			
6			
5			
4			
3	灯具	アルミ型材	シルバーアルマイト
2	カバー	アクリル	乳白
1	本体	亜鉛鋼板	

機能	一般用		
取付場所	屋内　天井付・壁付・床付兼用		
電源接続	送り付端子台		
消費電力	6　W	定格電圧	100/200 V
電気容量	11/14VA		
LED付交換不可	LED 6W 演色性 Ra83 温白色(3500K)		
器具重量	約 0.8 kg		

特記事項
縦長付・横長付兼用
調光器併用不可
最大接続台数30台(100V時)
最大接続台数50台(200V時)
※別売部品
カラーバー赤
(LZA-92226・92227)
カラーバー青
(LZA-92228・92229)

スイッチ無し

谷口　藤山　③

第三角法　(単位：mm)

大光電機株式会社