DAIKO

M形ダウンライト

品番 LZD-93124BWM

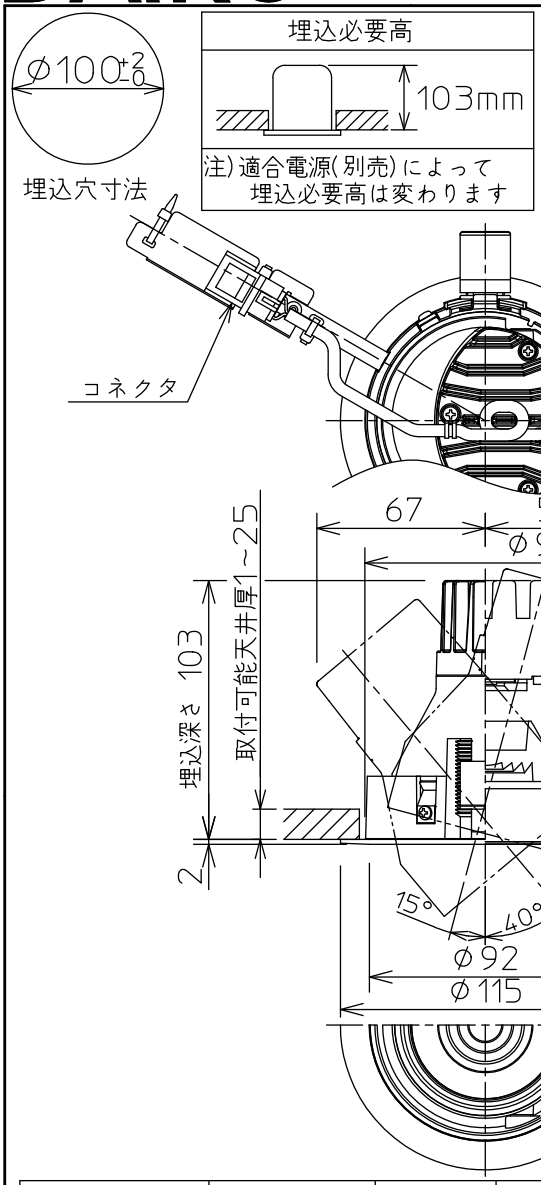

姿図

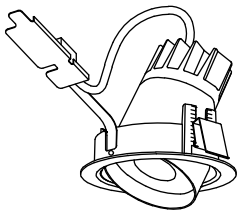

⚠ 安全に関するご注意

- この器具は，一般家庭の断熱施工天井にはご使用できません．
- この器具は，一般通常環境の屋内天井埋込専用器具です．
  一般通常環境以外の所、傾斜天井、屋外、湿気の多い所、水気のかかる所、壁面、床面では使用しないでください．
  落下・感電・火災の原因になります．
- 電源電圧は、定格電圧±6%内でご使用下さい．
  感電・火災の原因になります．
- 電源線は器具に触れないように施工してください．誤った施工をしますと火災の原因になります．
- 断熱施工の天井内に使用する場合には、下記の施工が必要です．
  誤った施工をしますと、火災の原因になります．
  屋内配線は、断熱材・防音材の上側にくるようにして下さい．
  断熱材・防音材で、器具本体の放熱穴をふさがないでください．
  断熱材・防音材と器具は、100mm以上離してください．
  天井内の高さは、最低300mm必要です．

住宅以外の断熱施工天井でご使用の場合の施工方法

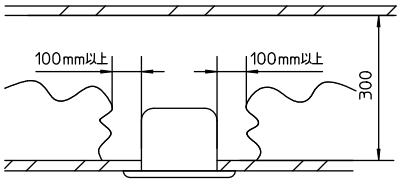

- 被照射面とは下記寸法以上離してください．
  過熱による火災の原因となります．

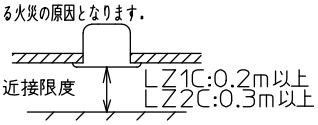

- ロックウール等のやわらかい天井には取り付けないでください．天井材破損・器具落下などの原因となります．
- ガス機器等の温度の高くなるものの上に取り付けないでください．火災の原因になります．
- LEDにはバラツキがあり、同一型番であっても商品ごとに発光色、明るさ、点灯時間が異なる場合があります．

別売電源		品番	調光範囲(%)	必要埋込高(mm)	LED照明器具の固有エネルギー消費効率(Lm/W) 100V	200V	242V	消費電力(W) / 電気容量(VA) 100V	200V	242V
非調光用電源	(LZ2C)	LZA-93014		105	44.2	44.4	43.8	22.6/23	22.5/24	22.8/24
	(LZ1C)	LZA-93013		105	48.0	49.3	49.3	15.2/17	14.8/18	14.8/18
PWM信号制御調光用電源	(LZ2C)	LZA-93020	1~100	135	42.7	42.9	42.7	23.4/24	23.3/25	23.4/26
	(LZ1C)	LZA-93019	1~100	135	45.3	44.7	44.5	16.1/17	16.3/17	16.4/18
DALI調光電源	(LZ2C)	LZA-93006	1~100	135	42.7	42.9	42.7	23.4/24	23.3/25	23.4/26
	(LZ1C)	LZA-93004	1~100	135	45.3	44.7	44.5	16.1/17	16.3/17	16.4/18
位相制御調光用電源	(LZ2C)	LZA-93017	1~100	120	38.4			26/27		
	(LZ1C)	LZA-93016	1~100	120	42.4			17.2/18		

定格光束 1000Lm(LZ2C) / 730Lm(LZ1C) / LED光源寿命 40000時間

No.	部品名	材質	備考
7			
6	取付金具	ステンレス板	
5	フード	ポリカーボネート	黒色
4	制御レンズ	アクリル	透明
3	コーン	アルミダイカスト	黒塗装
2	枠	アルミダイカスト	白塗装(ホワイト93)
1	灯具	アルミダイカスト	白塗装(ホワイト93)

機能	一般用
取付場所	屋内天井埋込専用
電源接続	コネクタ
消費電力	- 定格電圧 - V
電気容量	上表参照
LED付 交換不可	LED 22.6W(LZ2C) LED 15.2W(LZ1C) 演色性 Ra98 Q+ 2700K
器具重量	約 0.5 kg

特記事項
1/2照度角 19°
可動範囲 首振片側 40°/15°
回転角度 350°
制御レンズ付
傾斜天井30°まで取付可能
電源別売・別置
専用調光器別売(調光時のみ)
オプションレンズ別売
リニューアルプレート別売

スイッチ無し

鹿毛 坂本 ①

第三角法 (単位：mm)

大光電機株式会社