DAIKO

# 防雨・防湿スポットライト

品番 LLS-7097YUM・LLA-7011U

重耐塩仕様

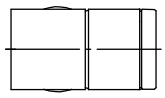

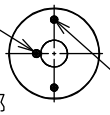


可動範囲

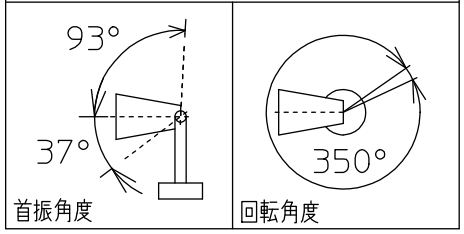


姿図

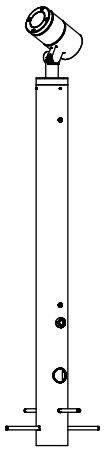

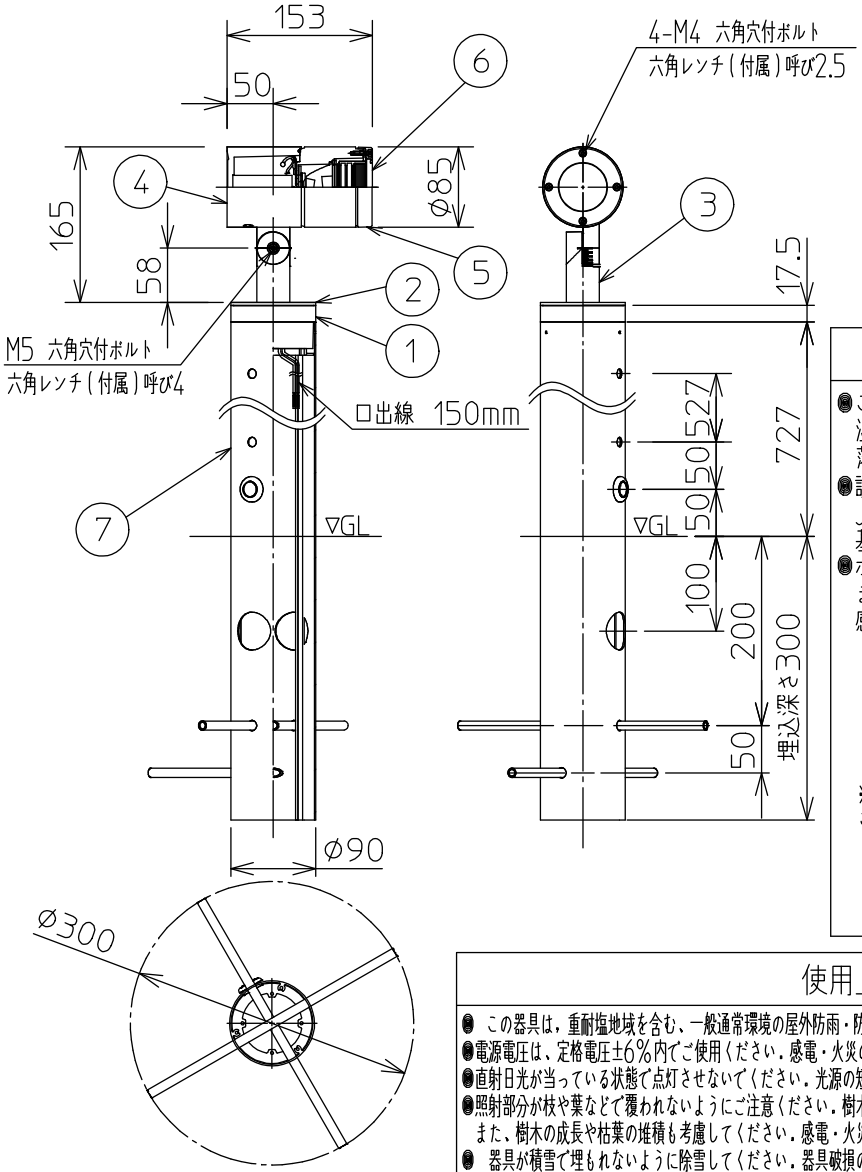


| | |
|---|---|
| 定格光束 | 790Lm |
| LED照明器具の固有エネルギー消費効率 | 49.3Lm/W |
| LED光源寿命 | 40000時間 |

## ⚠ 安全に関するご注意

- この器具は、一般通常環境以外の所、浴室、サウナ風呂、湿気の多い所では使用しないでください。落下・感電・火災の原因になります。
- 設置の際は電源配管工事、排水処理工事、第三種接地工事を、JIS C 3653(電力用ケーブルの地中埋設の施工法)に基づいて行ってください。感電・火災の原因になります。
- ポール内は十分な排水処理を行ってください。また、通気穴(1ヶ所)はふさがないでください。感電の原因になります。

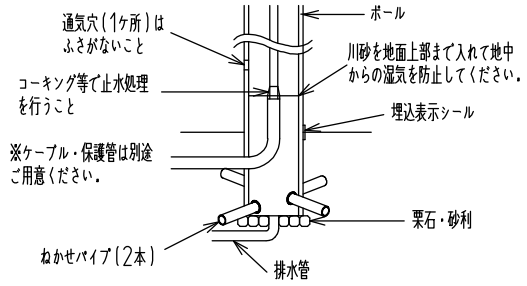


## 使用上のご注意

- この器具は、重耐塩地域を含む、一般通常環境の屋外防雨・防湿地中埋込専用器具です。特殊環境でのご使用は別途ご相談ください。
- 電源電圧は、定格電圧±6%内でご使用ください。感電・火災の原因になります。
- 直射日光が当っている状態で点灯させないでください。光源の短寿命、明るさの低下、不点灯の原因になります。
- 照射部分が枝や葉などで覆われないようにご注意ください。樹木の立枯れや器具焼損の原因になります。また、樹木の成長や枯葉の堆積も考慮してください。感電・火災の原因になります。
- 器具が積雪で埋もれないように除雪してください。器具破損の原因になります。

| No. | 部品名 | 材質 | 備考 |
|---|---|---|---|
| 7 | ポール | アルミ型材 | ステンカラー色塗装 |
| 6 | 前面ガラス | 強化ガラス | 透明 |
| 5 | 前面カバー | アルミダイカスト | ステンカラー色塗装 |
| 4 | 本体 | アルミダイカスト | ステンカラー色塗装 |
| 3 | アーム | アルミダイカスト | ステンカラー色塗装 |
| 2 | ジョイントボックス蓋 | アルミダイカスト | ステンカラー色塗装 |
| 1 | ジョイントボックス | アルミダイカスト | ステンカラー色塗装 |

| | | | |
|---|---|---|---|
| 機能 | 防雨・防湿用 | | |
| 取付場所 | 屋外　地中埋込専用 | | |
| 電源接続 | □出線 | | |
| 消費電力 | 16 W | 定格電圧 | 100-242V |
| 電気容量 | 24VA(100V)/27VA(200V)/30VA(242V) | | |
| LED付 交換不可 | LED 16W<br>演色性 Ra83<br>電球色 (3000K) | | |
| 総重量 | 約 3.8kg | | |

特記事項

1/2照度角 14°
調光器併用不可
防水・防塵性能:IP65(灯具部)

スイッチ無し

鹿毛　坂本　①

第三角法 (単位:mm)

大光電機株式会社