DAIKO

防雨・防湿スポットライト

品番 LLS-7097LUM・LLA-7009U

重耐塩仕様

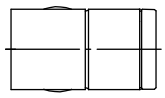

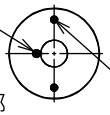

可動範囲

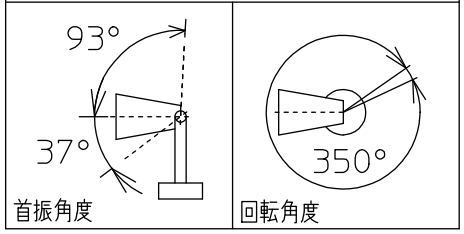

姿図

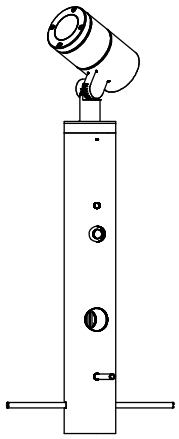

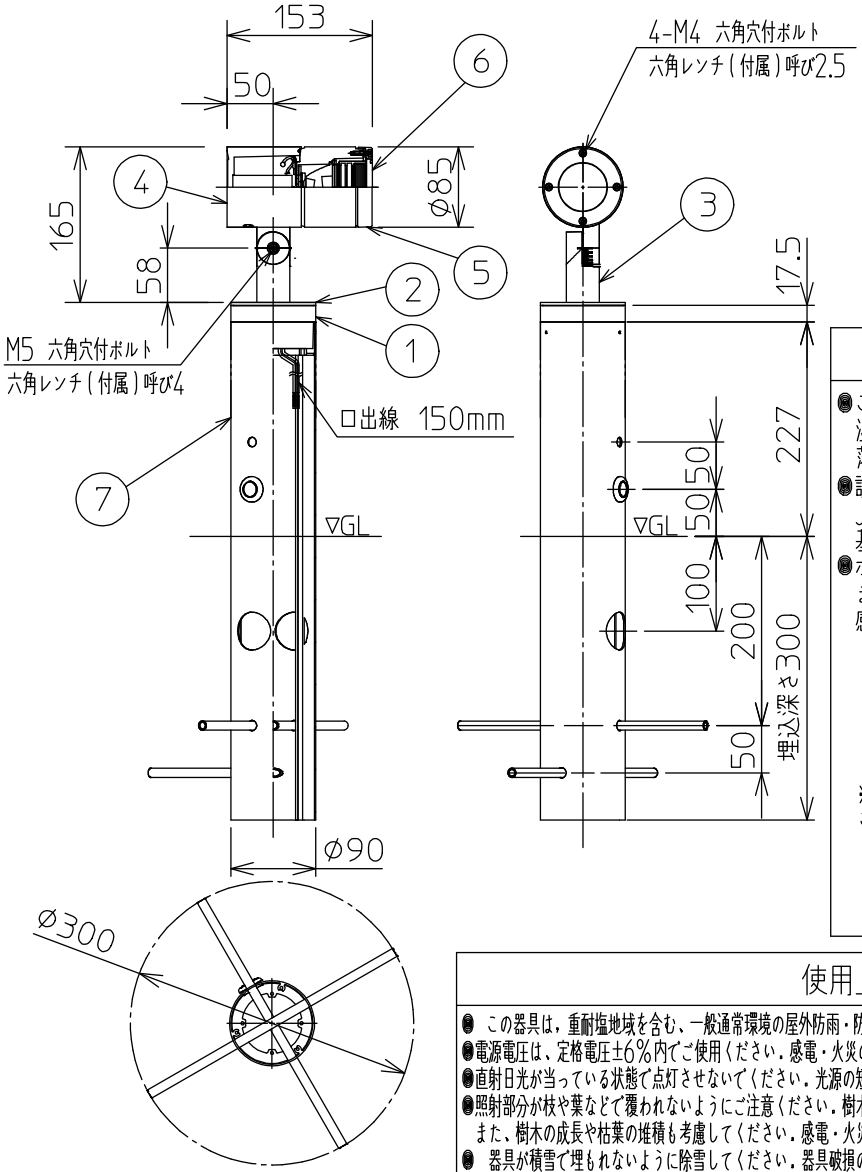

定格光束	760Lm
LED照明器具の固有エネルギー消費効率	47.5Lm/W
LED光源寿命	40000時間

⚠ 安全に関するご注意

- この器具は、一般通常環境以外の所、浴室、サウナ風呂、湿気の多い所では使用しないでください。落下・感電・火災の原因になります。
- 設置の際は電源配管工事、排水処理工事、第三種接地工事を、JIS C 3653(電力用ケーブルの地中埋設の施工法)に基づいて行ってください。感電・火災の原因になります。
- ポール内は十分な排水処理を行ってください。また、通気穴(1ヶ所)はふさがないでください。感電の原因になります。

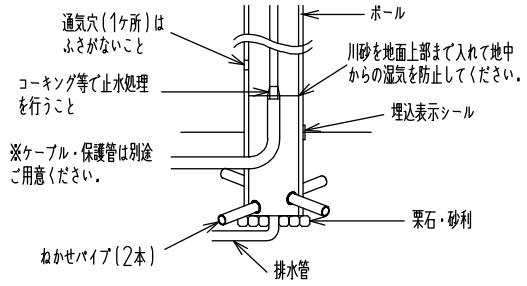

使用上のご注意

- この器具は，重耐塩地域を含む、一般通常環境の屋外防雨・防湿地中埋込専用器具です．特殊環境でのご使用は別途ご相談ください．
- 電源電圧は、定格電圧±6%内でご使用ください．感電・火災の原因になります．
- 直射日光が当っている状態で点灯させないでください．光源の短寿命、明るさの低下、不点灯の原因になります．
- 照射部分が枝や葉などで覆われないようにご注意ください．樹木の立枯れや器具焼損の原因になります．
  また、樹木の成長や枯葉の堆積も考慮してください．感電・火災の原因になります．
- 器具が積雪で埋もれないように除雪してください．器具破損の原因になります．

No.	部品名	材質	備考
7	ポール	アルミ型材	ステンカラー色塗装
6	前面ガラス	強化ガラス	透明
5	前面カバー	アルミダイカスト	ステンカラー色塗装
4	本体	アルミダイカスト	ステンカラー色塗装
3	アーム	アルミダイカスト	ステンカラー色塗装
2	ジョイントボックス蓋	アルミダイカスト	ステンカラー色塗装
1	ジョイントボックス	アルミダイカスト	ステンカラー色塗装

機能	防雨・防湿用		
取付場所	屋外　地中埋込専用		
電源接続	□出線		
消費電力	16 W	定格電圧	100-242V
電気容量	24VA(100V)/27VA(200V)/30VA(242V)		
LED付交換不可	LED 16W 演色性 Ra83 電球色 (2700K)		
総重量	約 3.0kg		

特記事項
1/2照度角 14°
調光器併用不可
防水・防塵性能：IP65(灯具部)

スイッチ無し

鹿毛　坂本　①

第三角法　(単位：mm)

大光電機株式会社