DAIKO 大光電機株式会社

施工・取扱説明書

保管用

品　番	DPN-40438Y・DPN-40439Y・DPN-40440Y・DPN-40441Y・DPN-40442Y

このたびは、お買い上げいただき、まことにありがとうございます。

お客様へ

- ご使用の前に安全上のご注意と取扱説明をよくお読みのうえ、正しく安全にお使いください。
- 施工には電気工事士の資格が必要です。必ず販売店・工事店にご依頼ください。
- 本説明書は大切に保管してください。

工事店様へ

- 施工前に安全上のご注意と施工説明をよくお読みのうえ、正しく施工してください。

安全上のご注意（必ずお守りください。）

⚠ 警告	この表示は「取扱いを誤った場合、使用者が死亡または重傷を負うことが想定される内容」を示します。	⚠ 注意	この表示は「取扱いを誤った場合、使用者が傷害を負うか物的損害の発生が想定される内容」を示します。

⚠ 警告

厳守	**この器具は天井取付専用(吊下式)です。指定場所以外には取付けないでください。**火災・落下の原因となります。 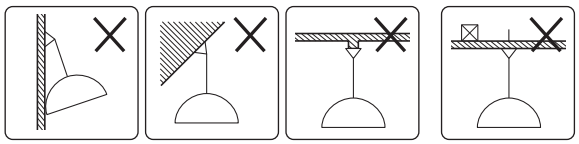 壁面　傾斜天井　不安定な場所　補強のない天井
厳守	**器具本体表示または本説明書に従って施工してください。**施工に不備があると、火災・感電・落下の原因となります。
水ぬれ禁止	**この器具は非防水です。湿気の多い場所や屋外では使用しないでください。**火災・感電の原因となります。
禁止	**周囲温度−5～35℃以外では使用しないでください。**火災の原因となります。
禁止	**器具に荷重をかけたり、布や紙等の可燃物で覆わないでください。器具の真下にストーブ等の温度の高くなるものを置かないでください。**火災・感電・落下の原因となります。
分解禁止	**器具の改造、部品の変更は行わないでください。**火災・感電・落下等の原因となります。
厳守	**調光器との併用はできません。**火災の原因となります。調光機能が付いた壁スイッチの場合は、一般の入切用スイッチに交換が必要です。
厳守	**煙・臭い等の異常を感じたら、すぐに電源を切ってください。**火災・感電の原因となります。異常がおさまったことを確認したのち、工事店、お買い上げの販売店、または弊社「CSセンター」にご相談ください。

⚠ 注意

厳守	**電気工事が必要な場合は、電気設備の技術基準に従って有資格者が行ってください。一般の方の工事は法律で禁止されています。**
厳守	**●照明器具には寿命があります。** **設置して8～10年経つと、外観に異常がなくても内部の劣化が進行しています。点検・交換してください。** **※使用条件は周囲温度30℃、1日10時間点灯、年間3000時間点灯。** **周囲温度が高い場合、点灯時間が長い場合は、寿命が短くなります。** **●3年に1回は、工事店等の専門家による点検をお受けください。** **点検せずに長時間使い続けると、まれに、発煙、発火、感電等に至るおそれがあります。**

施工説明 | 工事店様へ

●施工前に施工説明をよくお読みのうえ、正しく施工してください。
●本説明書は必ずお客様にお渡しください。

仕様

●屋内専用
●天井取付専用(吊下式)
●木ネジ取付方式
●異常温度防止機能付
●調光不可
●LEDユニットは交換不可
●吊り高さ調節可能(全長400mm～1200mm)

品番	DPN-40438Y・DPN-40439Y・DPN-40440Y・DPN-40441Y・DPN-40442Y
定格電圧	交流　100V
周波数	50/60Hz兼用
消費電力	5.9W
入力電流	0.12A
LEDユニット	演色性　Ra96 電球色(2700K)(COB)
	LED光源寿命：40,000時間
器具重量	約0.6kg
電源接続	端子台

各部の名称

※下図は、簡略した図です。

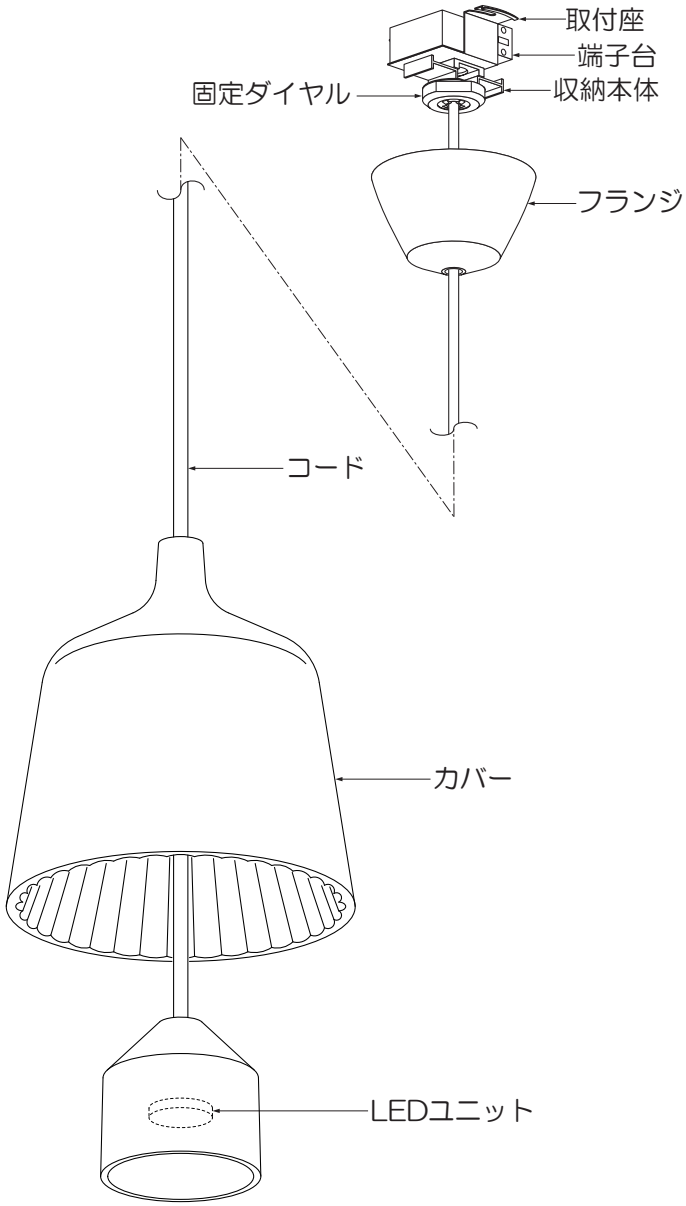

付属部品

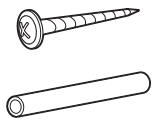

木ネジ座付
（2本）

保護チューブ
（2本）

取付寸法　単位：mm

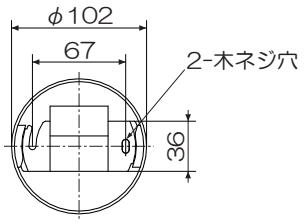

① フランジを取外す

●フランジを左に回し、取付座から取外してください。

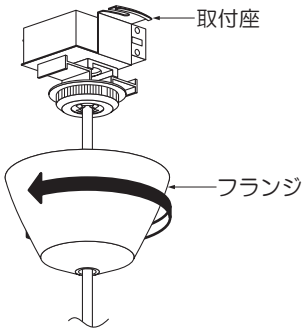

② 電源線を接続する(作業前、必ず電源を切る)

●電源線を端子台に適切、確実に差し込んでください。

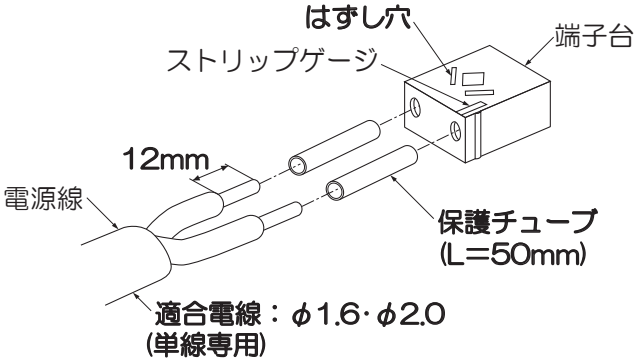

⚠ 警 告	
適合電線を使用し、確実に接続してください。接続が不完全な場合、火災の原因となります。	定格以外の電圧では使用しないでください。火災･感電の原因となります。

<電源線を取外す場合>

●マイナスドライバー等をはずし穴に差し込み、電源線を引き抜いてください。

③ 取付座を取付ける

●取付面が充分乾燥してから器具を取付けてください。乾燥が不充分だと器具のメッキ部や塗装部が侵されたり、絶縁不良の原因となります。

●木ネジ(2本)で天井面の補強材のある位置に取付けてください。

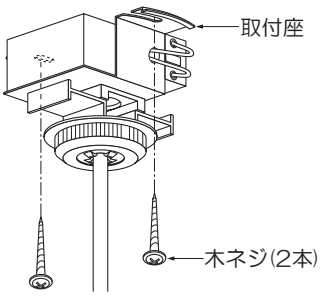

⚠ 警 告
取付部、補強材へのねじ込み寸法が、20mm以下の場合、落下の原因となります。
既に使用されたネジ穴の再利用はしないでください。落下の原因となります。

④ 器具の高さを調節する

<ロックを解除する>

●固定ダイヤルを左に回し、ロックを解除してください。

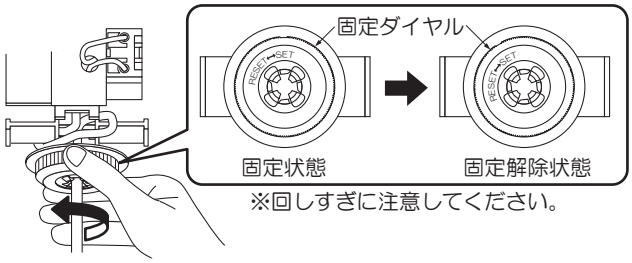

<吊り高さを調節する>

●コードを出し入れし、吊り高さを調節してください。

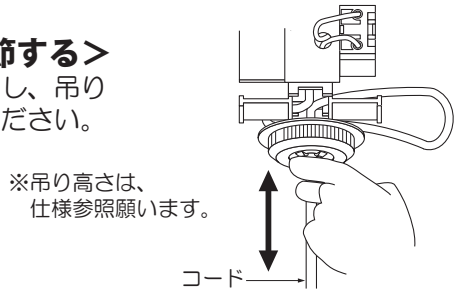

<コードを固定する>

●器具の高さが決まりましたら、固定ダイヤルをカチッと音がするまで右に回し、コードを固定してください。

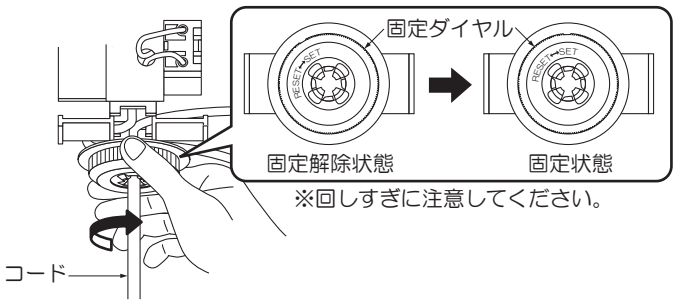

⚠ 警 告
固定が不完全な場合、落下の原因となります。

<余ったコードを収納する>

●余ったコードは収納本体に巻きつけ、コードの端末を収納本体に引っ掛けてください。

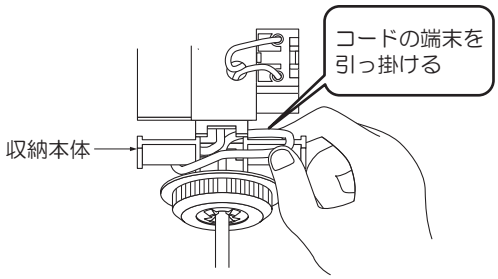

⑤ フランジを取付ける

①②フランジを天井に押し上げ、止まるまで右に回してください。

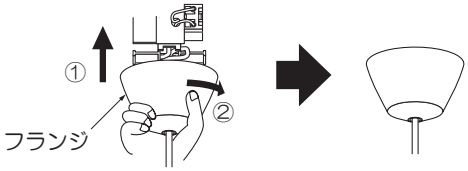

●ご使用の前に安全上のご注意と取扱説明をよくお読みのうえ、正しく安全にお使いください。

ご使用に関して

〔周囲の影響〕

器具の近くで使用すると以下の現象がまれにあります。

●ラジオやテレビ等の音響・映像機器への雑音。

●リモコン機器(エアコン等)のリモコンが動作しにくくなる。

●トランシーバやラジコンのコントローラ等の無線機により器具が点滅する。

※異常を感じた場合は、販売店、工事店、または弊社「CSセンター」までお申し出ください。

〔ご注意〕

●点灯時、消灯後には若干のきしみ音が発生することがありますが、異常ではありません。

●器具に殺虫剤等をかけないでください。変質･変色の原因となります。

⚠ 警 告

LEDを直視するのはおやめください。目に悪影響を及ぼすおそれがあります。

保証について

1．保証について
この商品の保証期間は3年です。
但し、消耗品は除きます。
詳細は弊社カタログをご参照ください。
※保証期間の例外
24時間連続使用など、1日20時間以上の長時間使用の場合は、上記の半分の期間とします。

2．保証書について
保証書が必要な場合は、下記「CSセンター」までお申し出ください。

3．補修用性能部品の保有期間
弊社は照明器具の補修用性能部品を、製造打ち切り後最低6年間保有しています。
補修用性能部品(同等の機能を有する代替品含む)とは、その製品の機能を維持するために必要な部品です。

点検とお手入れ方法

1．明るく安全に使用するために6ヵ月に1回程度、点検および清掃を行うことをおすすめします。

(1)点検項目

・LEDが切れていませんか。
・正常に点灯しますか。
・天井との取付部、各部品の合わせ目に異常なガタツキ、ゆるみはありませんか。
・異常な臭い、音、発熱はありませんか。
・カバー(セード)等にひび、割れ、変形等が発生していませんか。

(2)清掃（安全のため、電源を切ってから行ってください。）
器具のお手入れは柔らかい布で軽く拭いてください。

・汚れがひどい場合は、薄めた中性洗剤を含ませた布をよく絞って拭き、洗剤が残らないように水を含ませた布で2度拭きした後、乾いた柔らかい布で仕上げてください。
・シンナー、ベンジン等の揮発性のものは使用しないでください。

2．異常時の処置

異常を感じた場合は、速やかに電源を切って、販売店、工事店、または弊社「CSセンター」までお申し出ください。
(部品等の取り替えは勝手にしないでください。)

商品についてのご相談は CSセンター（0570）003-937（ナビダイヤル 全国共通）へご連絡ください。

受付時間(月～金曜)9：00～17：00　土･日･祝日、夏季、年末年始休業日は受付しておりません。