取扱説明 | お客様へ　●ご使用の前に安全上のご注意と取扱説明をよくお読みのうえ、正しく安全にお使いください。

ご使用に関して

〔周囲の影響〕
●器具の近くでは、ラジオやテレビ等の音響、映像機器に雑音が入ることがまれにあります。
●器具のきわめて近くでは、リモコン機器(シャッター等)のリモコンが動作しにくくなることがまれにあります。
※異常を感じた場合は、販売店、工事店、または弊社「CSセンター」までお申し出ください。

〔ご注意〕
●器具に殺虫剤等をかけないでください。変質･変色の原因となります。

⚠ 警告
LEDを直視するのはおやめください。目に悪影響を及ぼすおそれがあります。

保証について

1．保証について
この商品の保証期間は3年です。
但し、消耗品は除きます。
詳細は弊社カタログをご参照ください。
※保証期間の例外
24時間連続使用など、1日20時間以上の長時間使用の場合は、上記の半分の期間とします。

2．保証書について
保証書が必要な場合は、下記「CSセンター」までお申し出ください。

3．補修用性能部品の保有期間
弊社は照明器具の補修用性能部品を、製造打ち切り後最低6年間保有しています。
補修用性能部品(同等の機能を有する代替品含む)とは、その製品の機能を維持するために必要な部品です。

点検とお手入れ方法

1．明るく安全に使用するために6ヵ月に1回程度、点検および清掃を行うことをおすすめします。

(1)点検項目
・LEDが切れていませんか。
・正常に点灯しますか。
・天井との取付部、各部品の合わせ目に異常なガタツキ、ゆるみはありませんか。
・異常な臭い、音、発熱はありませんか。
・カバー(セード)等にひび、割れ、変形等が発生していませんか。

(2)清掃（安全のため、電源を切ってから行ってください。）
器具のお手入れは柔らかい布で軽く拭いてください。
・汚れがひどい場合は、薄めた中性洗剤を含ませた布をよく絞って拭き、洗剤が残らないように水を含ませた布で2度拭きした後、乾いた柔らかい布で仕上げてください。
・シンナー、ベンジン等の揮発性のものは使用しないでください。

2．異常時の処置
異常を感じた場合は、速やかに電源を切って、販売店、工事店、または弊社「CSセンター」までお申し出ください。
(部品等の取り替えは勝手にしないでください。)

商品についてのご相談は CSセンター（0570）003-937（ナビダイヤル 全国共通）へご連絡ください。
受付時間(月～金曜)9：00～17：00　土･日･祝日、夏季、年末年始休業日は受付しておりません。

DAIKO 大光電機株式会社

施工・取扱説明書　保管用

品　番	DOL-3609YB･DOL-3609YS･DOL-3609YW

このたびは、お買い上げいただき、まことにありがとうございます。

お客様へ
●ご使用の前に安全上のご注意と取扱説明をよくお読みのうえ、正しく安全にお使いください。
●施工には電気工事士の資格が必要です。必ず販売店･工事店にご依頼ください。
●本説明書は大切に保管してください。

工事店様へ
●施工前に安全上のご注意と施工説明をよくお読みのうえ、正しく施工してください。

安全上のご注意（必ずお守りください。）

⚠ **警告**　この表示は「取扱いを誤った場合、使用者が死亡または重傷を負うことが想定される内容」を示します。

⚠ **注意**　この表示は「取扱いを誤った場合、使用者が傷害を負うか物的損害の発生が想定される内容」を示します。

⚠ 警告

厳守

この器具は天井取付専用です。指定場所以外には取付けないでください。火災･落下の原因となります。

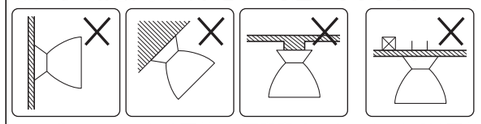

器具本体表示または本説明書に従って施工してください。
施工に不備があると、火災･感電･落下の原因となります。

この器具は防雨形器具です。湿気の多い場所や浴室･サウナでは使用しないでください。火災･感電の原因となります。

この器具は耐塩仕様ではありません。塩害地域には取付けないでください。早期に錆･腐食等が生じ、火災･感電･落下の原因となります。

アース工事

アース工事は、電気設備の技術基準に従って確実に行ってください。アースが不完全な場合は、感電の原因となります。

禁止

器具に荷重をかけたり、布や紙等の可燃物で覆わないでください。器具の真下にストーブ等の温度の高くなるものを置かないでください。火災･感電･落下の原因となります。

取付面は、ベースパッキンの大きさ以上の平らな面に仕上げてください。火災･感電の原因となります。

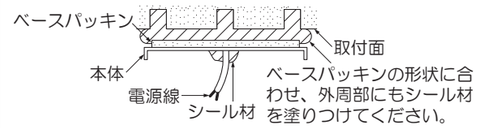

分解禁止

器具の改造、部品の変更は行わないでください。火災･感電･落下等の原因となります。

厳守

煙･臭い等の異常を感じたら、すぐに電源を切ってください。火災･感電の原因となります。異常がおさまったことを確認したのち、工事店、お買い上げの販売店、または弊社「CSセンター」にご相談ください。

⚠ 注意

厳守

電気工事が必要な場合は、電気設備の技術基準に従って有資格者が行ってください。一般の方の工事は法律で禁止されています。

●照明器具には寿命があります。
設置して8～10年経つと、外観に異常がなくても内部の劣化が進行しています。点検･交換してください。
※使用条件は周囲温度30℃、1日10時間点灯、年間3000時間点灯。
周囲温度が高い場合、点灯時間が長い場合は、寿命が短くなります。
●3年に1回は、工事店等の専門家による点検をお受けください。
点検せずに長時間使い続けると、まれに、発煙、発火、感電等に至るおそれがあります。

大光電機株式会社　〒541－0043　大阪市中央区高麗橋3－2－7　高麗橋ビル6F

●施工前に施工説明をよくお読みのうえ、正しく施工してください。
●本説明書は必ずお客様にお渡しください。

仕様

●屋外専用(防雨形)
●天井取付専用
●木ネジ取付方式
●異常温度防止機能付
●LEDユニットは交換不可
●別売調光器(DP-37154E)使用で5%～100%まで調光可能

品番	DOL-3609YB・DOL-3609YS・DOL-3609YW
配光	1/2照度角　60°
定格電圧	交流 100V
周波数	50/60Hz兼用
消費電力	8W
入力電流	0.14A
LEDユニット	演色性　Ra85 電球色(2700K)
	LED光源寿命：40,000時間
器具重量	約0.6kg
電源接続	端子台

各部の名称

※下図は、簡略した図です。

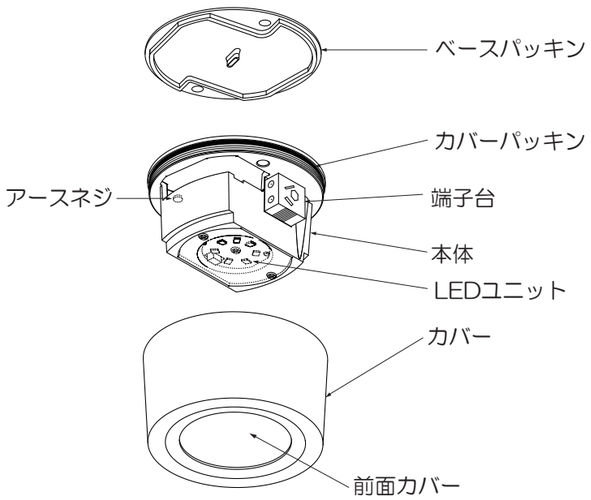

付属部品

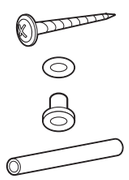

取付寸法　単位：mm

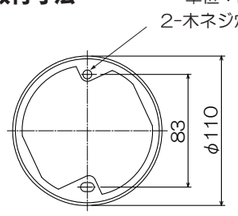

① 取付け前の注意事項について

●ベースパッキンが密着する平らな面に取付けてください。
●凹凸のある取付面の場合は、シール材でベースパッキンより大きめの平らな面に仕上げてください。
●メタルラス張り、ワイヤラス張りまたは金属板張りの天井に器具を取付ける場合は、取付面と器具の金属部とを電気的に絶縁する必要があるため、別売の絶縁台を使用してください。

② カバーを取外す

●本体からカバーを取外してください。

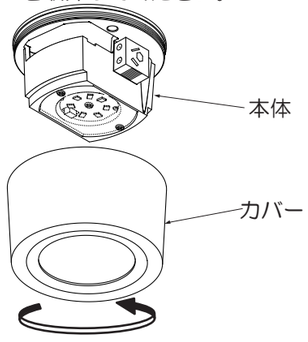

③ 電源線を接続する(作業前、必ず電源を切る)

●ベースパッキン・本体に電源線とアース線を通してください。

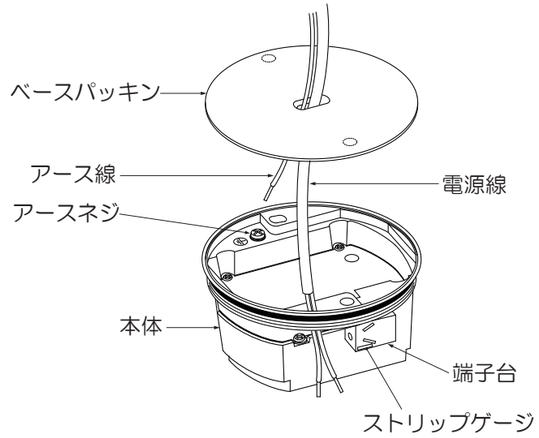

●電源線を端子台に適切、確実に差し込んでください。

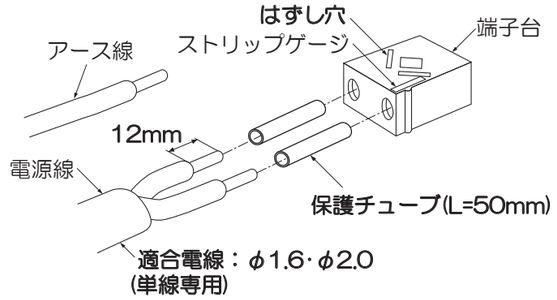

●アースネジを使用し、必ずD種(第三種)接地工事を行ってください。

⚠ 警告	
適合電線を使用し、確実に接続してください。接続が不完全な場合、火災の原因となります。	定格以外の電圧では使用しないでください。火災・感電の原因となります。

<電源線を取外す場合>

●マイナスドライバー等をはずし穴に差し込み、電源線を引き抜いてください。

④ 本体を取付ける

●取付面が充分乾燥してから器具を取付けてください。乾燥が不充分だと器具のメッキ部や塗装部が侵されたり、絶縁不良の原因となります。
●ワッシャ(2個)、絶縁ブッシング(2個)、木ネジ(2本)で天井面の補強材のある位置に取付けてください。

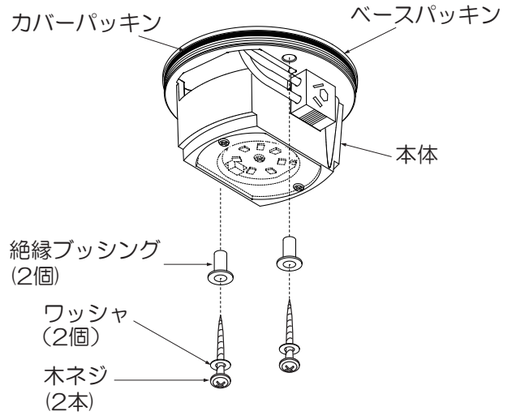

⚠ 警告
取付部、補強材へのねじ込み寸法が、20mm以下の場合、落下の原因となります。
既に使用されたネジ穴の再利用はしないでください。落下の原因となります。

⑤ カバーを取付ける

●本体にカバーパッキンが付いているか確認のうえ、カバーを本体に最後まで確実にねじ込んでください。
※カバーにひび・割れ・欠け等の異常がないか確認してください。

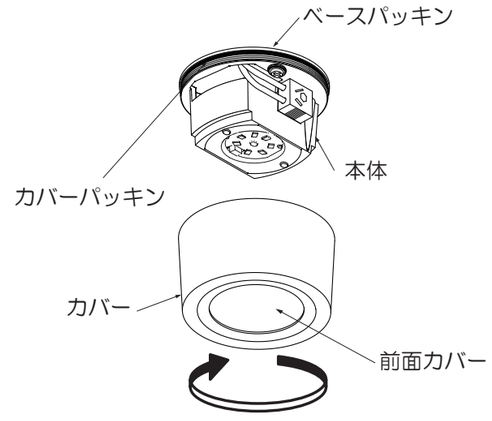

⚠ 警告
取付けが不完全な場合、防水機能が損なわれ、落下・絶縁不良・漏電の原因となります。