DAIKO 大光電機株式会社

施工・取扱説明書

保管用

品　番	LZY-92369AT・LZY-92369LT・LZY-92369NT・LZY-92369YT LZY-92370AT・LZY-92370LT・LZY-92370NT・LZY-92370YT LZY-92371AT・LZY-92371LT・LZY-92371NT・LZY-92371YT LZY-92372AT・LZY-92372LT・LZY-92372NT・LZY-92372YT LZY-92373AT・LZY-92373LT・LZY-92373NT・LZY-92373YT

このたびは、お買い上げいただき、まことにありがとうございます。

お客様へ

- ●ご使用の前に安全上のご注意と取扱説明をよくお読みのうえ、正しく安全にお使いください。
- ●施工には電気工事士の資格が必要です。必ず販売店･工事店にご依頼ください。
- ●本説明書は大切に保管してください。

工事店様へ

- ●施工前に安全上のご注意と施工説明をよくお読みのうえ、正しく施工してください。

安全上のご注意　必ずお守りください。

⚠ 警告	この表示は「取扱いを誤った場合、使用者が死亡または重傷を負うことが想定される内容」を示します。	⚠ 注意	この表示は「取扱いを誤った場合、使用者が傷害を負うか物的損害の発生が想定される内容」を示します。

⚠ 警告

厳守	この器具は天井･壁面･床面取付兼用です。指定場所以外には取付けないでください。火災･落下の原因となります。 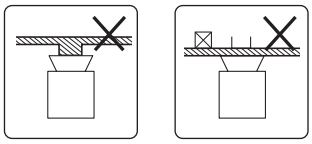 不安定な場所　補強のないロックウール等のやわらかい取付面
厳守	器具本体表示または本説明書に従って施工してください。施工に不備があると、火災･感電･落下の原因となります。
水ぬれ禁止	この器具は非防水です。湿気の多い場所や屋外では使用しないでください。火災･感電の原因となります。
禁止	周囲温度－5～35℃以外では使用しないでください。火災の原因となります。
禁止	器具に荷重をかけたり、布や紙等の可燃物で覆わないでください。器具の近くにストーブ等の温度の高くなるものを置かないでください。火災･感電･落下の原因となります。
分解禁止	器具の改造、部品の変更は行わないでください。火災･感電･落下等の原因となります。
厳守	調光器との併用はできません。火災の原因となります。調光機能が付いた壁スイッチの場合は、一般の入切用スイッチに交換が必要です。
厳守	煙･臭い等の異常を感じたら、すぐに電源を切ってください。火災･感電の原因となります。異常がおさまったことを確認したのち、工事店、お買い上げの販売店、または弊社「CSセンター」にご相談ください。

⚠ 注意

厳守	電気工事が必要な場合は、電気設備の技術基準に従って有資格者が行ってください。一般の方の工事は法律で禁止されています。
厳守	●照明器具には寿命があります。 設置して8～10年経つと、外観に異常がなくても内部の劣化が進行しています。点検･交換してください。 ※使用条件は周囲温度30℃、1日10時間点灯、年間3000時間点灯。 周囲温度が高い場合、点灯時間が長い場合は、寿命が短くなります。 ●3年に1回は、工事店等の専門家による点検をお受けください。 点検せずに長時間使い続けると、まれに、発煙、発火、感電等に至るおそれがあります。

大光電機株式会社　〒541－0043　大阪市中央区高麗橋3－2－7　高麗橋ビル6F

施工説明 | 工事店様へ

●施工前に施工説明をよくお読みのうえ、正しく施工してください。
●本説明書は必ずお客様にお渡しください。

仕様

●屋内専用　●LEDユニットは交換不可　●連結台数16台まで
●天井・壁面・床面取付兼用　●調光不可
●木ねじ取付方式

品番	LZY-92373LT	LZY-92373YT	LZY-92373AT	LZY-92373NT	LZY-92372LT	LZY-92372YT	LZY-92372AT	LZY-92372NT
定格電圧	交流　100V				交流　100V			
周波数	50/60Hz兼用				50/60Hz兼用			
消費電力	21W				17W			
入力電流	0.35A				0.28A			
LEDユニット	演色性Ra83 電球色(2700K)	演色性Ra83 電球色(3000K)	演色性Ra83 温白色(3500K)	演色性Ra83 昼白色(4000K)	演色性Ra83 電球色(2700K)	演色性Ra83 電球色(3000K)	演色性Ra83 温白色(3500K)	演色性Ra83 昼白色(4000K)
	LED光源寿命：40,000時間				LED光源寿命：40,000時間			
器具重量	約0.5kg				約0.4kg			
電源接続	端子台				端子台			

品番	LZY-92371LT	LZY-92371YT	LZY-92371AT	LZY-92371NT	LZY-92370LT	LZY-92370YT	LZY-92370AT	LZY-92370NT
定格電圧	交流　100V				交流　100V			
周波数	50/60Hz兼用				50/60Hz兼用			
消費電力	13W				9W			
入力電流	0.21A				0.15A			
LEDユニット	演色性Ra83 電球色(2700K)	演色性Ra83 電球色(3000K)	演色性Ra83 温白色(3500K)	演色性Ra83 昼白色(4000K)	演色性Ra83 電球色(2700K)	演色性Ra83 電球色(3000K)	演色性Ra83 温白色(3500K)	演色性Ra83 昼白色(4000K)
	LED光源寿命：40,000時間				LED光源寿命：40,000時間			
器具重量	約0.3kg				約0.3kg			
電源接続	端子台				端子台			

品番	LZY-92369LT	LZY-92369YT	LZY-92369AT	LZY-92369NT
定格電圧	交流　100V			
周波数	50/60Hz兼用			
消費電力	5W			
入力電流	0.08A			
LEDユニット	演色性Ra83 電球色(2700K)	演色性Ra83 電球色(3000K)	演色性Ra83 温白色(3500K)	演色性Ra83 昼白色(4000K)
	LED光源寿命：40,000時間			
器具重量	約0.2kg			
電源接続	端子台			

接続ケーブル(別売)

品番	LZA-92381
全長	200mm
重量	約0.05kg

付属部品
コネクタカバー
×2個

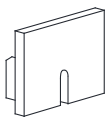

電源入力ボックス(別売)

品番	LZA-92380
重量	約0.1kg

取付寸法　単位：mm

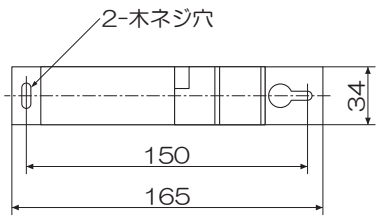

付属部品
コネクタカバー
×1個

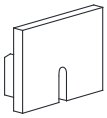

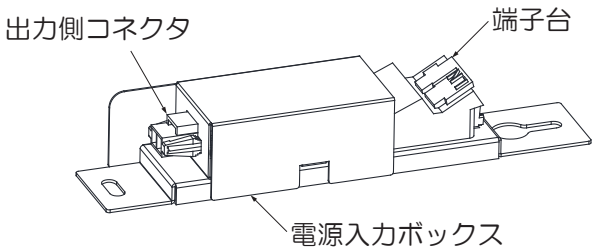

各部の名称

●下図は、簡略した図です。

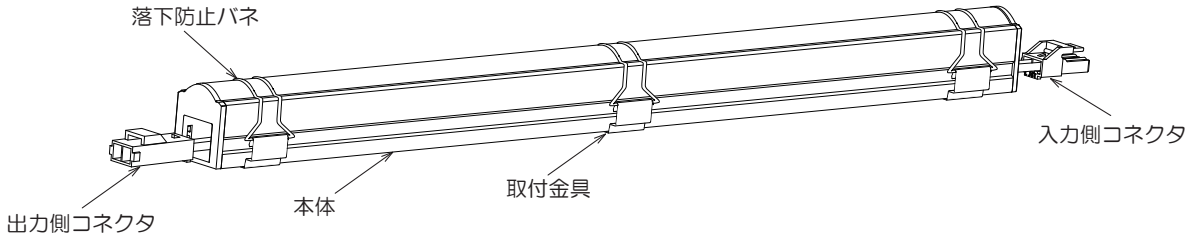

付属部品　※個数は下表を参照ください

木ネジ

取付金具

落下防止バネ

本体寸法

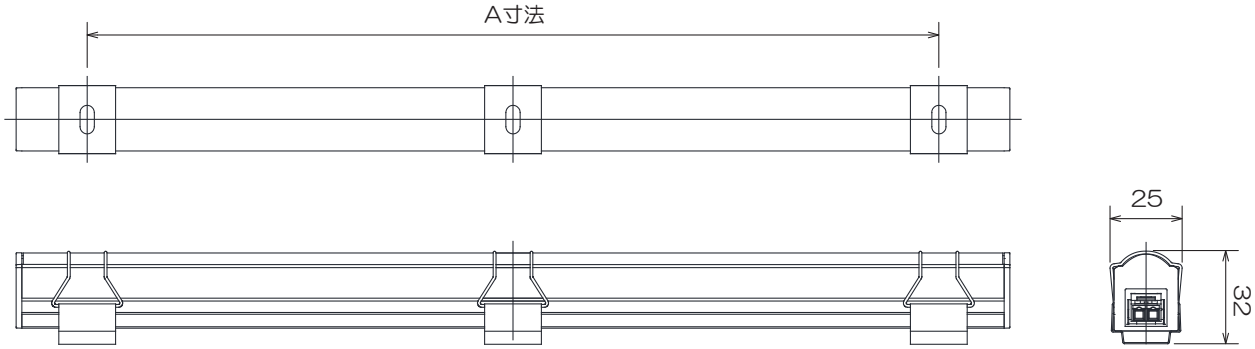

品　番	本体長	A寸法	取付金具 落下防止バネ	木ネジ
LZY-92369AT・LT・NT・YT	350	300	2個	2本
LZY-92370AT・LT・NT・YT	600	550		
LZY-92371AT・LT・NT・YT	900	850		
LZY-92372AT・LT・NT・YT	1200	1150	3個	3本
LZY-92373AT・LT・NT・YT	1500	1450		

施工説明

① 取付け前の注意事項について

●下記施工条件を守って施工してください。

最小施工寸法　単位：mm

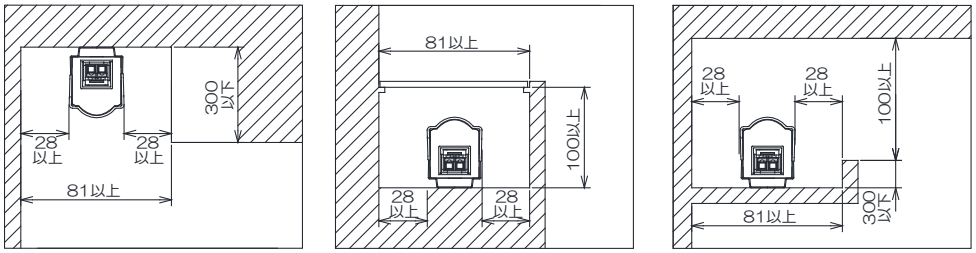

⚠ 警告
指定寸法以外での取付けは出来ません。 火災、故障の原因となります。

●右記のようなコネクタ露出は、安全上できません。

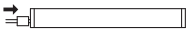

コネクタを器具内に入れてください。

器具が離れていますので、密接してください。

●右記のような器具同士を離した設置は、安全上できません。

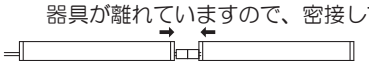

コネクタを器具内に。

●送り側の分岐配線はできません。

送り側の分岐配線はできません。
電源ケーブルの分岐配線もできません。

●送りコネクタに、当社指定外の製品接続はできません。
●通路上部や高所等、落下被害が想定される所に設置される場合は、取付金具が強固な造営材に固定されている等、安全に配慮願います。
●壁面に直近で設置する場合は、器具に近い壁面に、明るさむらを生じていないか、離隔・間隔の事前確認をお奨めします。

② 取付金具を取付ける

●取付面が充分乾燥してから器具を取付てください。
　乾燥が不充分だと器具のメッキ部や塗装部が侵されたり、絶縁不良の原因となります。
●取付金具を木ネジで取付面の補強材のある位置に取付てください。
※取付金具と木ネジの個数は、各部の名称の一覧表を参照してください。

⚠ 警告
取付部、補強材へのねじ込み寸法が、15mm以下の場合、落下の原因となります。
既に使用されたネジ穴の再利用はしないでください。落下の原因となります。

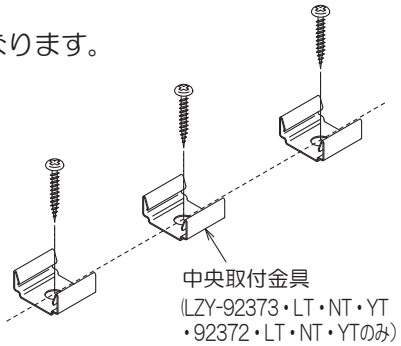

③ 本体を取付ける

●本体を取付金具にはめ込み確実に取付けてください。
※取付金具の個数は、各部の名称の一覧表を参照してください。

⚠ 警告
取付けが不完全な場合、落下の原因となります。

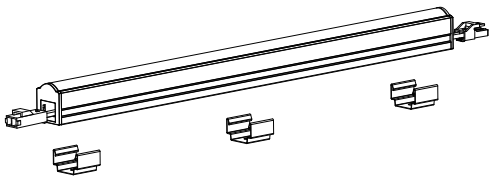

①取付金具に落下防止バネを引掛けてください。
②本体を取付金具に取付けください。
③落下防止バネを広げ、取付金具に落下防止バネの先端を差し込んでください。
④落下防止バネを縮めてください。

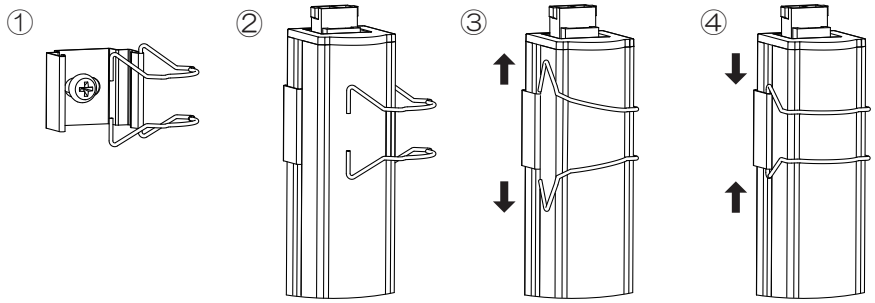

＜連結例＞

①

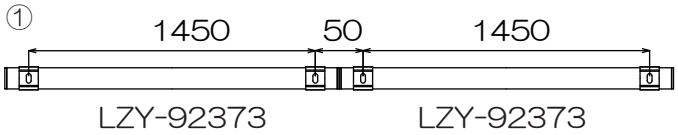

②

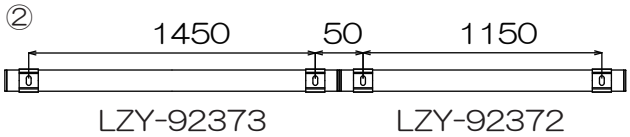

③

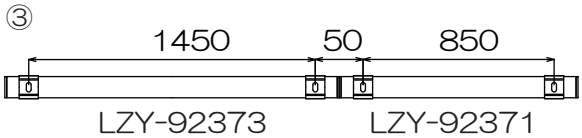

④

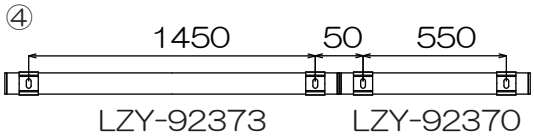

⑤

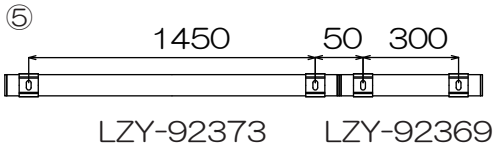

④ 電源入力ボックスを取付ける

●取付面が充分乾燥してから器具を取付けてください。乾燥が不充分だと器具のメッキ部や塗装部が侵されたり、絶縁不良の原因となります。

●器具の入力側コネクタが接続できる位置に、木ネジ(2本)で取付面に取付けてください。

※ロックウール等のやわらかい取付面の場合、補強材のある位置に取付けてください。

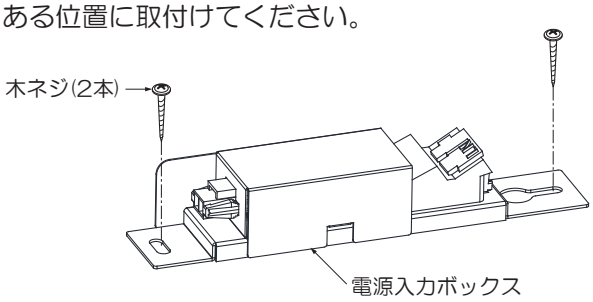

⚠ 警告
取付部、補強材へのねじ込み寸法が、20mm以下の場合、落下の原因となります。
既に使用されたネジ穴の再利用はしないでください。落下の原因となります。

⑤ コネクタを接続する(作業前、必ず電源を切る)

●器具の入力側コネクタを、電源入力ボックスの出力側コネクタに確実に差し込んでください。

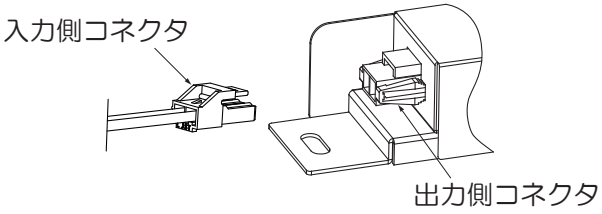

⚠ 警告
コネクタの差し込みが不完全な場合、火災の原因となります。

＜連結する場合＞

●出力側コネクタに連結する器具の入力側コネクタを確実に差し込んでください。

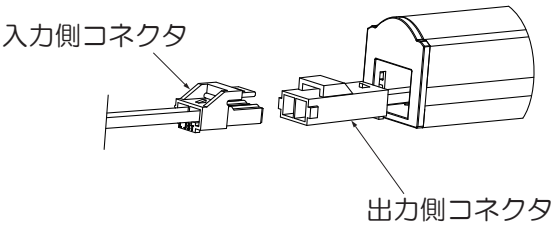

●連結接続は、相互のコネクタを少し外部へ引き出して、コネクタ相互を接続し、その後に一方または双方の器具内にコネクタが収納されるように設置します。

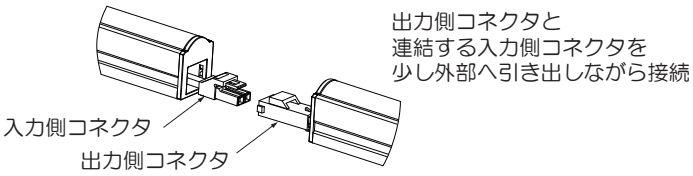

●コーナー等の離間連結接続は、延長ケーブルをお使いください。接続後、双方の器具内にコネクタを収納しコネクタカバーを取付けます。

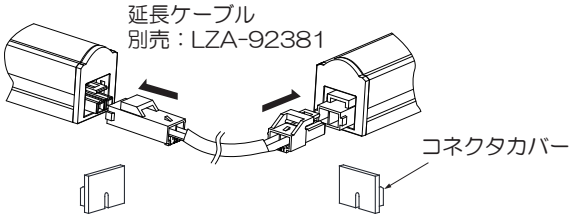

●連結しない場合(端部) もコネクタカバーを取付けます。

⑥ 電源入力ボックスに電源線を接続する（作業前、必ず電源を切る）

●電源線を端子台に適切、確実に差し込んでください。

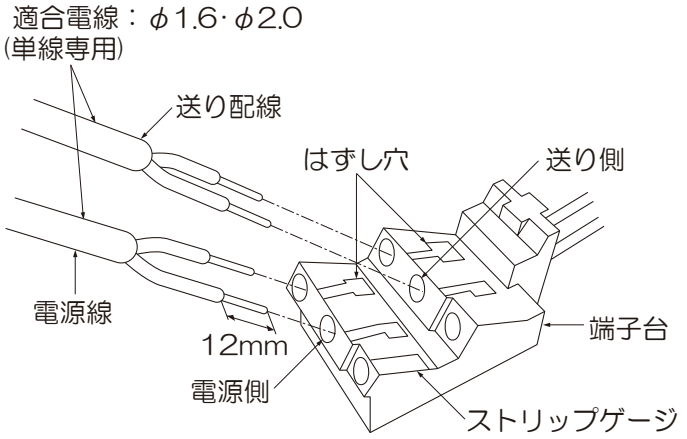

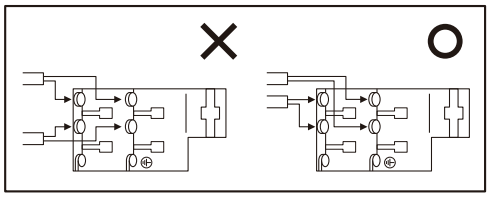

⚠ 警告	
適合電線を使用し、確実に接続してください。接続が不完全な場合、火災の原因となります。	定格以外の電圧では使用しないでください。火災･感電の原因となります。

＜電源線を取外す場合＞

●ドライバー等ではずし穴を押しながら、電源線を引き抜いてください。

ご使用に関して

〔周囲の影響〕

器具の近くで使用すると以下の現象がまれにあります。

●ラジオやテレビ等の音響･映像機器への雑音。

●リモコン機器(エアコン等)のリモコンが動作しにくくなる。

●トランシーバやラジコンのコントローラ等の無線機により器具が点滅する。

※異常を感じた場合は、販売店、工事店、または弊社「CSセンター」までお申し出ください。

〔ご注意〕

●点灯時、消灯後には若干のきしみ音が発生することがありますが、異常ではありません。

●器具に殺虫剤等をかけないでください。変質･変色の原因となります。

⚠ 警告
LEDを直視するのはおやめください。目に悪影響を及ぼすおそれがあります。

保証について

1．保証について
この商品の保証期間は3年です。
但し、消耗品は除きます。
詳細は弊社カタログをご参照ください。
※保証期間の例外
24時間連続使用など、1日20時間以上の長時間使用の場合は、上記の半分の期間とします。

2．保証書について
保証書が必要な場合は、下記「CSセンター」までお申し出ください。

3．補修用性能部品の保有期間
弊社は照明器具の補修用性能部品を、製造打ち切り後最低6年間保有しています。
補修用性能部品(同等の機能を有する代替品含む)とは、その製品の機能を維持するために必要な部品です。

点検とお手入れ方法

1．明るく安全に使用するために6ヵ月に1回程度、点検および清掃を行うことをおすすめします。

(1)点検項目

- LEDが切れていませんか。
- 正常に点灯しますか。
- 取付面との取付部、各部品の合わせ目に異常なガタツキ、ゆるみはありませんか。
- 可動部は異常なく動作しますか。
- 異常な臭い、音、発熱はありませんか。
- カバー(セード)等にひび、割れ、変形等が発生していませんか。

(2)清掃（安全のため、電源を切ってから行ってください。）
器具のお手入れは柔らかい布で軽く拭いてください。

- 汚れがひどい場合は、薄めた中性洗剤を含ませた布をよく絞って拭き、洗剤が残らないように水を含ませた布で2度拭きした後、乾いた柔らかい布で仕上げてください。
- シンナー、ベンジン等の揮発性のものは使用しないでください。

2．異常時の処置

異常を感じた場合は、速やかに電源を切って、販売店、工事店、または弊社「CSセンター」までお申し出ください。
(部品等の取り替えは勝手にしないでください。)

商品についてのご相談は CSセンター（0570）003-937（ナビダイヤル 全国共通）へご連絡ください。
受付時間(月～金曜)9：00～17：00　土･日･祝日、夏季、年末年始休業日は受付しておりません。